Produktkatalog
2020

Radiatorer | Konvektorer | Tilluftsdon | Handdukstorkar | Tillbehör

comfort delivered by PURMO

RADIATORER

Panelradiatorer

Thermopanel V4 Standard (TP) 8
Thermopanel V4 Plan (TPF) 16
Thermopanel V4 Ramo (TPR) 16
Purmo Compact (C) 24
Purmo Ventil Compact (CV) 33
Purmo Ventil Compact (FCV, RCV, FFCV, RRCV) 36
Purmo Ventil Compact M (CVM) 42
Hygiene (H) 49

Vertikala designradiatorer

Kos V (KOV) 58
Faro V(FAV) 62
Tinos (TIV) 66
Paros (PAV) 70
Vertical (VR) 74

Fläktradiatorer

Belize E2 II 80

TILLUFTSDON

Tilluftsdon

AIR 87

KONVEKTORER

Vägg- och golvmonterade konvektorer

ThermoCon (TCN) 90
Purmo KON (KON) 96

Golvinbyggda konvektorer

Aquilo 107

HANDDUKSTORKAR

Badrumsradiatorer

Flores CH (FLO CH) 110

Flores C CH (FLC CH) 110

Flores CM CH (FLC M CH) 110

Flores (FLO) 113

Flores C (FLC) 113

Flores CM (FLC M) 113

Java (JAV) 114

Apolima (APO) 117

Linosa (LIN) 117

Minorca (MIN) 117

Leros (LER) 118

Andros CH (AND CH) 121

Andros M (AND M) 121

Nevis (NEV) 122

FÄRGER

RAL- och specialfärger

Färgkarta 125

TILLBEHÖR

Radiatorer

Thermopanel V4 standard, Plan & Ramo 128

Låsbyglar 128

Väggkonsoler 128

Golvkonsoler 128

Ventiler 128

Handdukshållare 128

Elpatroner 128

Belize E2 129

Övrigt 129

PANELRADIATORER

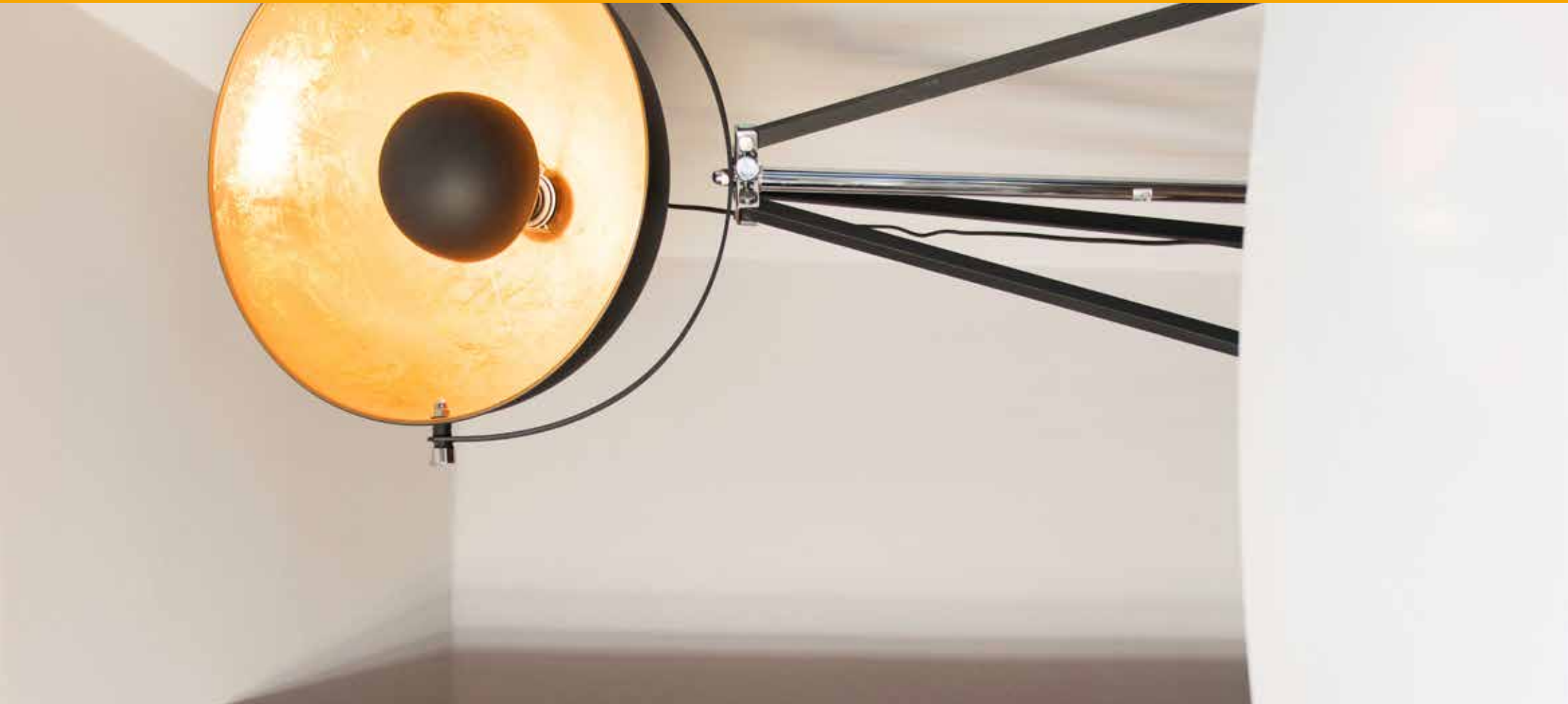

THERMOPANEL V4 STANDARD

Thermopanel V4 representerar ett unikt radiatorkoncept,som utvecklats för att möta höga krav på effektiv logistik och modern design. En radiator som levereras helt komplett från fabrik, med allt på plats. Det unika V4-kopplet svetsas in dolt bakom radiatorkroppen. Inga synliga rör och full frihet att installera radiatorn för endera botten- eller sidoanslutning, enligt svensk standard. Inga lösa delar och inget extra monteringsarbete. Bara att skruva fast de medföljande konsolerna, hänga upp radiatorn och ansluta till det vattenburna värmesystemet. Enkelt, snabbt och effektivt.

Grundspecifikationer

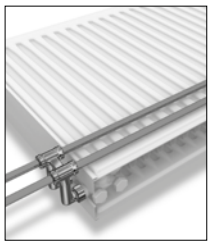

Radiatortyper	TP 10, TP 11, TP 21, TP 22, TP 33
Konstruktion	Enligt EN 442-1
Material	Kallvalsat bandstål EN 10130
Ytbehandling	Ytbehandlingen uppfyller kraven för DIN 55900
Färg	Vit RAL 9016. 70 specialfärger finns som tillval
Tryckklass	PN 10
Standardanslutning	4 x M22 x 1,5, botten och sida
Kvalitetsnorm	SFS-EN ISO 9001 och 14001
Höjder (mm)	300, 400, 500, 600, 900
Bredder (mm)	H: 300-600 mm = 400, 500, 600, 700, 800, 900, 1000, 1100, 1200, 1300, 1400, 1600, 1800, 2000, 2300, 2600, 3000. H: 900 mm = 400, 500, 600, 700, 800, 900, 1000, 1100, 1200, 1300, 1400, 1600. TP 10 finns endast i bredder upp till 2300 mm. TP 10/TP 33 finns ej i bredder 500, 600, 800, 1100, 1400 mm.
Antal konsoler	Bredd: 400-1600 mm (2 st) och 1800-3000 mm (3 st)
Leveransinnehåll	Sidoplåtar, toppgaller, integrerat V4-koppel, MMA TIF ventilinsats, luftskruv och blindplugg, konsoler.
Övrigt	TP 21, 22 är vändbara. TP 10, TP 11 och TP 33 anges som höger- eller vänsterställd vid beställning. TP 11, TP 21, TP 22 och TP33 levereras med toppgaller och sidoplåtar.

Radiatortyper

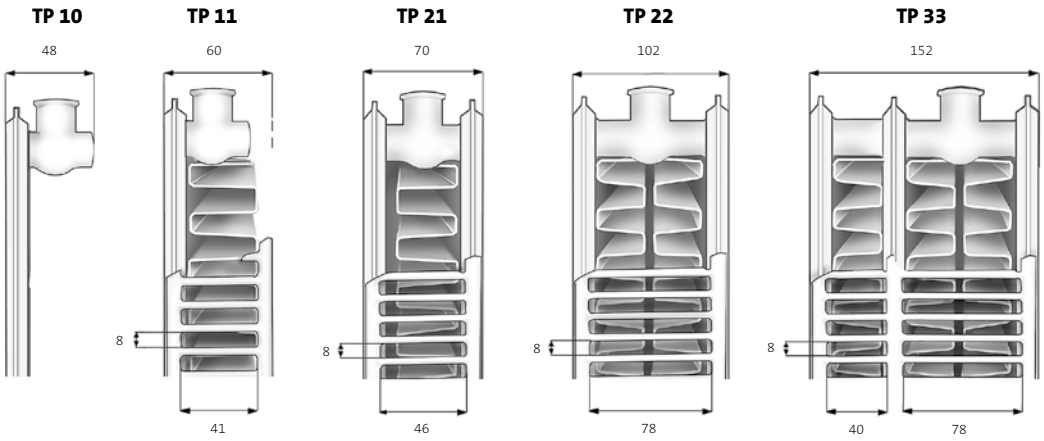

Installationsmått

Thermopanel V4 levereras i standardutförande med galler, sidoplåtar och väggkonsoler (TP 10 endast med väggkonsoler). Installationen kan även göras med golvkonsoler (se tillbehör).

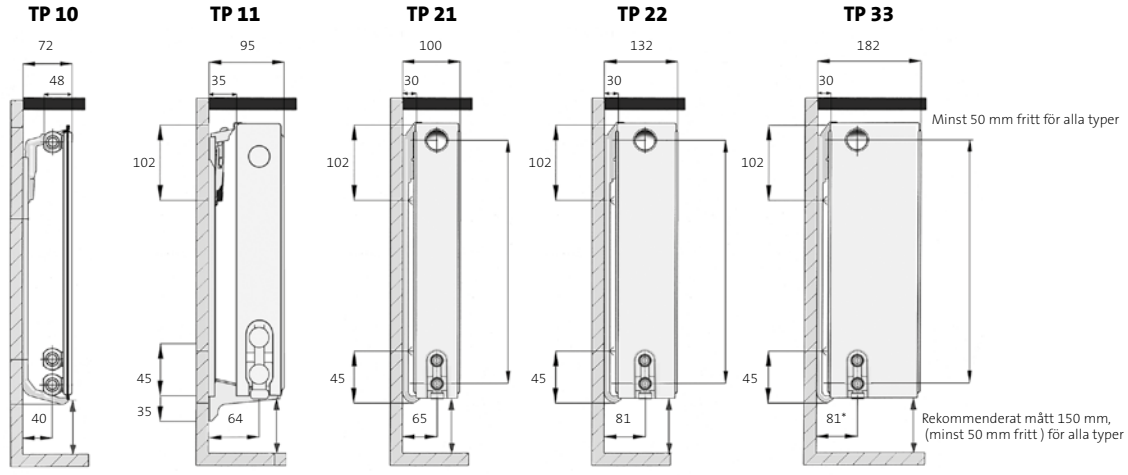

* Byggmått vid montering med anslutning utåt = 131 mm

Anslutningar

Thermopanel V4 är försedd med insvetsat dolt ventilarrangemang med både botten och sidoanslutning. Ventilhuset har förmonterad MMA-insats typ TIF som är inställningsbar enligt diagrammet. Insatsen passar till termostater med MMA Evosense M28x1,5 gänga. Anslutningsgängor för kopplingar M22x1,5.

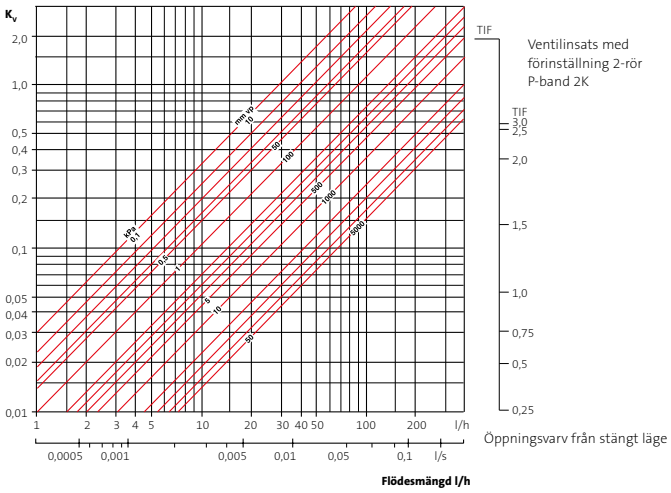

Inställningsområde: K_v 0,01-0,58* (Vid 2k P-band. Kvs = 0,85)

Angivna K_v- värde vid förinställning gäller med tolerans enligt EN 215.
Vi rekommenderar ett tryckfall på 3-10 kPa över radiatorn.

V4 Botten och sida 2-rör

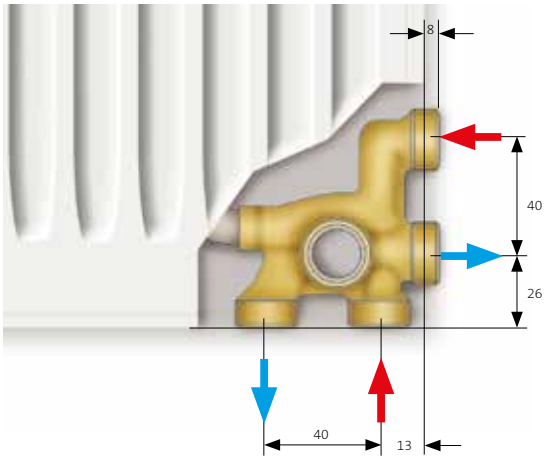

Tvillingkoppel

Tvillingkoppel ger möjlighet att ansluta en parallellkopplad radiator till V4 utan att använda T-rör. Radiatorerna regleras oberoende av varandra. Ett extra tryckfall uppstår i den anslutningsdel där fördelningen görs, därför bör ej vidarekoppling ske utan att detta föregås av noggrann dimensionering. Det tillkommande tryckfallet adderas till tryckfallet i tvillingkopplad radiatorventil och dess anslutningsrör. Motstånd i V4-fördelare vid tvillingkoppling: K_v 0,95

Regleralternativ

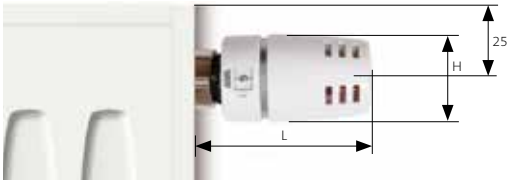

TYP	BENÄMNING	RSK	L	H
Handratt	ENH	**6606132**	44	38
Termostat	EVOSENSE	**6712076**	93	41

RADIATORTYP	LÄNGD (mm)	RSK VÄNSTER	RSK HÖGER	EFFEKT (W) 60/45/20°C	EFFEKT (W) 55/45/20°C	EFFEKT (W) 45/35/20°C	VIKT (kg)	VOLYM (l)
300 mm	**Effektberäkning:** Värmeavgivningstabeller (Excel-fil) för andra temperaturområden finns på www.purmo.se							
TP 10	ϕn = 348W/m (Δt50). ϕn = 175 W/m (Δt30). n = 1,343. K = 1,8227							
304	400	**6669543**	**6669542**	77	70	40	3,6	0,7
307	700	**6669545**	**6669544**	134	122	69	5,5	1,2
309	900	**6669547**	**6669546**	172	156	89	6,8	1,5
310	1 000	**6669549**	**6669548**	191	174	99	7,4	1,7
312	1 200	**6669551**	**6669550**	230	209	119	8,7	2,0
313	1 300	**6669553**	**6669552**	249	226	129	9,3	2,2
316	1 600	**6669555**	**6669554**	306	278	159	11,2	2,7
318	1 800	**6669557**	**6669556**	344	313	179	12,5	3,1
320	2 000	**6669559**	**6669558**	383	348	198	13,7	3,4
323	2 300	**6669561**	**6669560**	440	400	228	15,6	3,9
TP 11	ϕn = 546 W/m (Δt50). ϕn = 281 W/m (Δt30). n = 1,2981. K = 3,4022							
304	400	**6606980**	**6606900**	122	112	65	3,6	0,7
305	500	**6606981**	**6606901**	153	140	81	4,5	0,8
306	600	**6606982**	**6606902**	184	167	97	5,5	1,0
307	700	**6606983**	**6606903**	214	195	114	6,4	1,2
308	800	**6606984**	**6606904**	245	223	130	7,3	1,3
309	900	**6606985**	**6606905**	276	251	146	8,2	1,5
310	1 000	**6606986**	**6606906**	306	279	162	9,1	1,6
311	1 100	**6606987**	**6606907**	337	307	179	10,0	1,8
312	1 200	**6606988**	**6606908**	367	335	195	10,9	2,0
313	1 300	**6606989**	**6606909**	398	363	211	11,8	2,1
314	1 400	**6700084**	**6700083**	429	391	227	12,7	2,3
316	1 600	**6606990**	**6606910**	490	447	260	14,5	2,6
318	1 800	**6606991**	**6606911**	551	502	292	16,4	3,0
320	2 000	**6606992**	**6606912**	612	558	325	18,2	3,3
323	2 300	**6606993**	**6606913**	704	642	373	20,9	3,8
326	2 600	**6606994**	**6606914**	796	726	422	23,6	4,3
330	3 000	**6606995**	**6606915**	919	837	487	27,3	4,9
TP 21	ϕn = 761 W/m (Δt50). ϕn = 396 W/m (Δt30). n = 1,2803. K = 5,0839							
304	400	**6607062**	**6607062**	172	157	92	5,6	1,4
305	500	**6607063**	**6607063**	215	196	115	7,0	1,7
306	600	**6700093**	**6700093**	258	236	138	8,4	2,0
307	700	**6607064**	**6607064**	301	275	161	9,8	2,4
308	800	**6607065**	**6607065**	344	314	184	11,2	2,6
309	900	**6607066**	**6607066**	387	353	207	12,6	3,0
310	1 000	**6607067**	**6607067**	430	393	230	14,0	3,4
311	1 100	**6607068**	**6607068**	473	432	253	15,4	3,6
312	1 200	**6607069**	**6607069**	516	471	276	16,8	4,1
313	1 300	**6607070**	**6607070**	559	510	299	18,2	4,4
314	1 400	**6700094**	**6700094**	602	550	322	19,6	4,6
316	1 600	**6607071**	**6607071**	688	628	368	22,4	5,4
318	1 800	**6607072**	**6607072**	774	707	414	25,2	6,1
320	2 000	**6607073**	**6607073**	860	785	460	28,0	6,8
323	2 300	**6607074**	**6607074**	989	903	529	32,2	7,8
326	2 600	**6607075**	**6607075**	1 118	1 021	598	36,4	8,8
330	3 000	**6607076**	**6607076**	1 290	1 178	690	42,0	10,2
TP 22	ϕn = 961 W/m (Δt50). ϕn = 492 W/m (Δt30). n = 1,3094. K = 5,7292							
304	400	**6607141**	**6607141**	214	195	113	6,5	1,4
305	500	**6607142**	**6607142**	268	244	141	8,2	1,7
306	600	**6607143**	**6607143**	322	293	170	9,8	2,0
307	700	**6607144**	**6607144**	375	342	198	11,4	2,4
308	800	**6607145**	**6607145**	429	391	226	13,0	2,7
309	900	**6607146**	**6607146**	483	440	254	14,7	3,1
310	1 000	**6607147**	**6607147**	536	488	283	16,3	3,4
311	1 100	**6607148**	**6607148**	590	537	311	17,9	3,7
312	1 200	**6607149**	**6607149**	643	586	339	19,6	4,1
313	1 300	**6607150**	**6607150**	697	635	368	21,2	4,4
314	1 400	**6700099**	**6700099**	751	684	396	22,8	4,8
316	1 600	**6607151**	**6607151**	858	781	452	26,1	5,4
318	1 800	**6607152**	**6607152**	965	879	509	29,3	6,1
320	2 000	**6607153**	**6607153**	1 072	977	565	32,6	6,8
323	2 300	**6607154**	**6607154**	1 233	1 123	650	37,5	7,8
326	2 600	**6607155**	**6607155**	1 394	1 270	735	42,4	8,8
330	3 000	**6607156**	**6607156**	1 609	1 465	848	48,9	10,2
TP 33	ϕn = 1347 W/m (Δt50). ϕn = 688 W/m (Δt30). n = 1,3140. K = 7,8872							
304	400	**6607304**	**6607222**	300	273	158	9,8	2,0
307	700	**6607307**	**6607225**	525	478	276	17,2	3,6
309	900	**6607309**	**6607227**	675	615	355	22,1	4,6
310	1 000	**6607310**	**6607228**	750	683	395	24,5	5,1
312	1 200	**6607312**	**6607230**	900	820	474	29,4	6,1
313	1 300	**6607313**	**6607232**	975	888	513	32,0	6,6
316	1 600	**6607314**	**6607233**	1 200	1 093	631	39,2	8,2
318	1 800	**6607315**	**6607234**	1 350	1 229	710	44,1	9,2
320	2 000	**6607316**	**6607235**	1 500	1 366	789	49,1	10,2
323	2 300	**6607317**	**6607236**	1 725	1 571	908	56,4	11,7
326	2 600	**6607318**	**6607237**	1 950	1 776	1 026	63,7	13,3
330	3 000	**6607319**	**6607238**	2 250	2 049	1 184	73,5	15,3

Levereras komplett med inbyggt V4 ventilarrangemang, sidoplåtar, toppgaller, konsoler, luftskruv, blindplugg och MMA TIF insats. TP10 levereras utan sidoplåt/toppgaller.

RADIATORTYP	LÄNGD (mm)	RSK VÄNSTER	RSK HÖGER	EFFEKT (W) 60/45/20°C	EFFEKT (W) 55/45/20°C	EFFEKT (W) 45/35/20°C	VIKT (kg)	VOLYM (l)
400 mm	**Effektberäkning:** Värmeavgivningstabeller (Excel-fil) för andra temperaturområden finns på www.purmo.se							
TP 10	ϕn = 449 W/m (Δt50). ϕn = 228 W/m (Δt30). n =1,3255. K = 2,5134							
404	400	**6669563**	**6669562**	99	91	52	4,4	0,9
407	700	**6669565**	**6669564**	174	158	91	7,0	1,5
409	900	**6669567**	**6669566**	224	204	117	8,7	2,0
410	1 000	**6669569**	**6669568**	249	226	130	9,5	2,2
412	1 200	**6669571**	**6669570**	298	272	156	11,3	2,6
413	1 300	**6669573**	**6669572**	323	294	169	12,1	2,9
416	1 600	**6669575**	**6669574**	398	362	208	14,7	3,5
418	1 800	**6669577**	**6669576**	448	407	234	16,4	4,0
420	2 000	**6669579**	**6669578**	497	453	260	18,1	4,4
423	2 300	**6669581**	**6669580**	572	520	299	20,7	5,1
TP 11	ϕn = 711 W/m (Δt50). ϕn = 366 W/m (Δt30). n = 1,3026. K = 4,3530							
404	400	**6606996**	**6606916**	159	145	84	4,9	0,9
405	500	**6606997**	**6606917**	199	181	105	6,1	1,1
406	600	**6606998**	**6606918**	239	218	126	7,4	1,3
407	700	**6607000**	**6606919**	279	254	147	8,6	1,5
408	800	**6607001**	**6606920**	318	290	168	9,8	1,7
409	900	**6607002**	**6606921**	358	326	189	11,0	1,9
410	1 000	**6607003**	**6606922**	398	363	211	12,3	2,1
411	1 100	**6607004**	**6606923**	438	399	232	13,5	2,3
412	1 200	**6607005**	**6606924**	477	435	253	14,8	2,6
413	1 300	**6607006**	**6606925**	517	471	274	16,0	2,8
414	1 400	**6700086**	**6700085**	557	508	295	17,2	3,0
416	1 600	**6607007**	**6606926**	637	580	337	19,7	3,4
418	1 800	**6607008**	**6606927**	716	653	379	22,1	3,8
420	2 000	**6607009**	**6606928**	796	725	421	24,6	4,3
423	2 300	**6607010**	**6606929**	915	834	484	28,3	4,9
426	2 600	**6607011**	**6606930**	1 035	943	547	32,0	5,5
430	3 000	**6607012**	**6606931**	1 194	1 088	632	36,9	6,4
TP 21	ϕn = 963 W/m (Δt50). ϕn = 497 W/m (Δt30). n = 1,2940. K = 6,0976							
404	400	**6607077**	**6607077**	216	197	115	7,5	1,8
405	500	**6607078**	**6607078**	271	247	144	9,4	2,2
406	600	**6607079**	**6607079**	325	296	172	11,3	2,6
407	700	**6607080**	**6607080**	379	345	201	13,1	3,1
408	800	**6607081**	**6607081**	433	395	230	15,0	3,5
409	900	**6607082**	**6607082**	487	444	259	16,9	3,9
410	1 000	**6607083**	**6607083**	541	493	287	18,8	4,4
411	1 100	**6607084**	**6607084**	595	543	316	20,6	4,8
412	1 200	**6607085**	**6607085**	649	592	345	22,5	5,2
413	1 300	**6607086**	**6607086**	703	641	374	24,4	5,7
414	1 400	**6700095**	**6700095**	757	691	402	26,3	6,1
416	1 600	**6607087**	**6607087**	866	789	460	30,0	7,0
418	1 800	**6607088**	**6607088**	974	888	517	33,8	7,9
420	2 000	**6607089**	**6607089**	1 082	987	575	37,5	8,8
423	2 300	**6607090**	**6607090**	1 244	1 135	661	43,2	10,1
426	2 600	**6607091**	**6607091**	1 407	1 283	747	48,8	11,4
430	3 000	**6607092**	**6607092**	1 623	1 480	862	56,3	13,1
TP 22	ϕn = 1221 W/m (Δt50). ϕn = 623 W/m (Δt30). n = 1,3182. K = 7,0329							
404	400	**6607157**	**6607157**	271	247	143	8,8	1,8
405	500	**6607158**	**6607158**	339	309	178	11,0	2,2
406	600	**6607159**	**6607159**	407	371	214	13,2	2,7
407	700	**6607160**	**6607160**	475	432	249	15,4	3,1
408	800	**6607161**	**6607161**	543	494	285	17,6	3,6
409	900	**6607162**	**6607162**	611	556	321	19,8	4,1
410	1 000	**6607163**	**6607163**	679	618	356	22,0	4,5
411	1 100	**6607164**	**6607164**	746	680	392	24,2	4,9
412	1 200	**6607165**	**6607165**	814	741	428	26,4	5,4
413	1 300	**6607166**	**6607166**	882	803	463	28,6	5,8
414	1 400	**6700100**	**6700100**	950	865	499	30,8	6,3
416	1 600	**6607167**	**6607167**	1 086	988	570	35,2	7,2
418	1 800	**6607168**	**6607168**	1 221	1 112	641	39,6	8,1
420	2 000	**6607169**	**6607169**	1 357	1 236	713	44,0	8,9
423	2 300	**6607170**	**6607170**	1 561	1 421	819	50,6	10,2
426	2 600	**6607171**	**6607171**	1 764	1 606	926	57,2	11,6
430	3 000	**6607172**	**6607172**	2 036	1 853	1069	66,0	13,4
TP 33	ϕn = 1699 W/m (Δt50). ϕn = 863 W/m (Δt30). n = 1,3255. K = 9,5106							
404	400	**6607320**	**6607239**	376	343	197	13,2	2,7
407	700	**6607323**	**6607242**	659	599	345	23,2	4,7
409	900	**6607325**	**6607244**	874	771	443	29,8	6,0
410	1 000	**6607326**	**6607245**	941	856	492	33,1	6,7
412	1 200	**6607328**	**6607248**	1 129	1 028	591	39,7	8,0
413	1 300	**6607329**	**6607249**	1 224	1 113	640	43,0	8,7
416	1 600	**6607330**	**6607250**	1 506	1 370	788	52,9	10,7
418	1 800	**6607331**	**6607251**	1 694	1 541	886	59,5	12,0
420	2 000	**6607332**	**6607252**	1 882	1 713	985	66,1	13,3
423	2 300	**6607333**	**6607253**	2 165	1 970	1133	76,1	15,3
426	2 600	**6607334**	**6607254**	2 447	2 227	1280	86,0	17,3
430	3 000	**6607335**	**6607255**	2 824	2 569	1477	99,2	20,0
Levereras komplett med inbyggt V4 ventilarrangemang, sidoplåtar, toppgaller, konsoler, luftskruv, blindplugg och MMA TIF insats. TP10 levereras utan sidoplåt/toppgaller.								

RADIATORTYP	LÄNGD (mm)	RSK VÄNSTER	RSK HÖGER	EFFEKT (W) 60/45/20°C	EFFEKT (W) 55/45/20°C	EFFEKT (W) 45/35/20°C	VIKT (kg)	VOLYM (l)
500 mm	**Effektberäkning:** Värmeavgivningstabeller (Excel-fil) för andra temperaturområden finns på www.purmo.se							
TP 10	ϕn = 546 W/m (Δt50). ϕn = 280 W/m (Δt30). n = 1,3086. K = 3,2653							
504	400	**6669583**	**6669582**	122	111	64	5,4	1,1
507	700	**6669585**	**6669584**	213	194	112	8,5	1,9
509	900	**6669587**	**6669586**	274	250	145	10,6	2,4
510	1 000	**6669589**	**6669588**	305	278	161	11,6	2,7
512	1 200	**6669591**	**6669590**	366	333	193	13,7	3,2
513	1 300	**6669593**	**6669592**	396	361	209	14,7	3,5
516	1 600	**6669595**	**6669594**	488	444	257	17,8	4,3
518	1 800	**6669597**	**6669596**	548	500	289	19,9	4,9
520	2 000	**6669599**	**6669598**	609	555	321	22,0	5,4
523	2 300	**6669601**	**6669600**	701	638	370	25,1	6,2
TP 11	ϕn = 868 W/m (Δt50). ϕn = 445 W/m (Δt30). n = 1,3070. K = 5,2236							
504	400	**6607013**	**6606932**	194	177	102	6,2	1,1
505	500	**6607014**	**6606933**	242	221	128	7,8	1,3
506	600	**6607015**	**6606934**	291	265	154	9,3	1,6
507	700	**6607016**	**6606935**	339	309	179	10,9	1,9
508	800	**6607017**	**6606936**	388	353	205	12,4	2,1
509	900	**6607018**	**6606937**	436	398	230	14,0	2,4
510	1 000	**6607019**	**6606938**	485	442	256	15,5	2,7
511	1 100	**6607020**	**6606939**	533	486	282	17,1	2,9
512	1 200	**6607021**	**6606940**	582	530	307	18,6	3,2
513	1 300	**6607022**	**6606941**	630	574	333	20,2	3,5
514	1 400	**6700088**	**6700087**	679	618	358	21,7	3,8
516	1 600	**6607023**	**6606942**	776	707	410	24,8	4,3
518	1 800	**6607025**	**6606943**	873	795	461	27,9	4,8
520	2 000	**6607026**	**6606944**	970	883	512	31,0	5,4
523	2 300	**6607027**	**6606945**	1 115	1 016	589	35,7	6,2
526	2 600	**6607028**	**6606946**	1 261	1 148	665	40,3	7,0
530	3 000	**6607029**	**6606947**	1 454	1 325	768	46,5	8,0
TP 21	ϕn = 1156 W/m (Δt50). ϕn = 593 W/m (Δt30). n = 1,3076. K = 6,9404							
504	400	**6607093**	**6607093**	258	235	136	9,4	2,2
505	500	**6607094**	**6607094**	323	294	170	11,8	2,7
506	600	**6607095**	**6607095**	387	353	204	14,1	3,3
507	700	**6607096**	**6607096**	452	412	238	16,5	3,8
508	800	**6607097**	**6607097**	516	470	273	18,8	4,3
509	900	**6607098**	**6607098**	581	529	307	21,2	4,9
510	1 000	**6607099**	**6607099**	646	588	341	23,5	5,4
511	1 100	**6607100**	**6607100**	710	647	375	25,9	6,0
512	1 200	**6607101**	**6607101**	775	706	409	28,2	6,5
513	1 300	**6607102**	**6607102**	839	765	443	30,6	7,1
514	1 400	**6700096**	**6700096**	904	823	477	32,9	7,6
516	1 600	**6607103**	**6607103**	1 033	941	545	37,7	8,7
518	1 800	**6607104**	**6607104**	1 162	1 059	613	42,4	9,8
520	2 000	**6607105**	**6607105**	1 291	1 176	681	47,1	10,9
523	2 300	**6607106**	**6607106**	1 485	1 353	784	54,1	12,5
526	2 600	**6607107**	**6607107**	1 678	1 529	886	61,2	14,1
530	3 000	**6607108**	**6607108**	1 937	1 764	1 022	70,6	16,3
TP 22	ϕn = 1470 W/m (Δt50). ϕn = 746 W/m (Δt30). n = 1,3270. K = 9,8167							
504	400	**6607173**	**6607173**	326	296	170	11,1	2,2
505	500	**6607174**	**6607174**	407	370	213	13,9	2,8
506	600	**6607175**	**6607175**	488	444	255	16,6	3,3
507	700	**6607176**	**6607176**	570	518	298	19,4	3,9
508	800	**6607177**	**6607177**	651	592	340	22,2	4,4
509	900	**6607178**	**6607178**	732	666	383	24,9	5,0
510	1 000	**6607179**	**6607179**	814	740	425	27,7	5,5
511	1 100	**6607180**	**6607180**	895	814	468	30,5	6,1
512	1 200	**6607181**	**6607181**	977	888	511	33,2	6,6
513	1 300	**6607182**	**6607182**	1 058	962	553	36,0	7,2
514	1 400	**6700101**	**6700101**	1 139	1 037	596	38,8	7,7
516	1 600	**6607183**	**6607183**	1 302	1 185	681	44,3	8,9
518	1 800	**6607184**	**6607184**	1 465	1 333	766	49,9	10,0
520	2 000	**6607185**	**6607185**	1 628	1 481	851	55,4	11,1
523	2 300	**6607186**	**6607186**	1 872	1 703	979	63,7	12,7
526	2 600	**6607187**	**6607187**	2 116	1 925	1 106	72,1	14,4
530	3 000	**6607188**	**6607188**	2 441	2 221	1 276	83,1	16,6
TP 33	ϕn = 2035 W/m (Δt50). ϕn = 1028 W/m (Δt30). n = 1,3371. K = 10,8861							
504	400	**6607336**	**6607256**	449	408	233	16,7	3,3
507	700	**6607339**	**6607259**	785	714	408	29,1	5,8
509	900	**6607341**	**6607261**	1 009	918	525	37,5	7,4
510	1 000	**6607342**	**6607262**	1 122	1 020	583	41,6	8,2
512	1 200	**6607344**	**6607264**	1 346	1 224	700	50,0	9,9
513	1 300	**6607345**	**6607265**	1 458	1 325	758	54,1	10,7
516	1 600	**6607346**	**6607266**	1 794	1 631	933	66,6	13,2
518	1 800	**6607347**	**6607267**	2 019	1 835	1 050	74,9	14,8
520	2 000	**6607348**	**6607268**	2 243	2 039	1 167	83,3	16,5
523	2 300	**6607349**	**6607269**	2 579	2 345	1 342	95,8	18,9
526	2 600	**6607350**	**6607270**	2 916	3 651	1 517	108,2	21,4
530	3 000	**6607351**	**6607271**	3 365	3 059	1 750	124,9	24,7

Levereras komplett med inbyggt V4 ventilarrangemang, sidoplåtar, toppgaller, konsoler, luftskruv, blindplugg och MMA TIF insats. TP10 levereras utan sidoplåt/toppgaller.

RADIATORTYP	LÄNGD (mm)	RSK VÄNSTER	RSK HÖGER	EFFEKT (W) 60/45/20°C	EFFEKT (W) 55/45/20°C	EFFEKT (W) 45/35/20°C	VIKT (kg)	VOLYM (l)
600 mm	**Effektberäkning:** Värmeavgivningstabeller (Excel-fil) för andra temperaturområden finns på www.purmo.se							
TP 10	ϕn = 639 W/m (Δt50). ϕn = 330 W/m (Δt30). n =1,2916. K = 4,0842							
604	400	**6669603**	**6669602**	144	131	76	6,3	1,3
607	700	**6669605**	**6669604**	252	229	134	10,2	2,2
609	900	**6669607**	**6669606**	323	295	172	12,8	2,9
610	1 000	**6669609**	**6669608**	359	328	191	14,0	3,2
612	1 200	**6669611**	**6669610**	431	393	229	16,6	3,8
613	1 300	**6669613**	**6669612**	467	426	248	17,9	4,2
616	1 600	**6669615**	**6669614**	575	524	306	21,7	5,1
618	1 800	**6669617**	**6669616**	647	590	344	24,3	5,8
620	2 000	**6669619**	**6669618**	719	655	382	26,9	6,4
623	2 300	**6669621**	**6669620**	826	754	439	30,7	7,4
TP 11	ϕn = 1018 W/m (Δt50). ϕn = 521 W/m (Δt30). n = 1,3115. K = 6,0193							
604	400	**6607030**	**6606948**	227	207	120	7,5	1,3
605	500	**6607031**	**6606949**	284	258	149	9,4	1,6
606	600	**6607032**	**6606950**	340	310	179	11,2	1,9
607	700	**6607033**	**6606951**	397	362	209	13,1	2,2
608	800	**6607034**	**6606952**	454	413	239	15,0	2,6
609	900	**6607035**	**6606953**	511	465	269	16,8	2,9
610	1 000	**6607036**	**6606954**	567	517	299	18,7	3,2
611	1 100	**6607037**	**6606955**	624	569	329	20,6	3,5
612	1 200	**6607038**	**6606956**	681	620	359	22,4	3,8
613	1 300	**6607039**	**6606957**	738	672	389	24,3	4,2
614	1 400	**6700090**	**6700089**	794	724	418	26,2	4,5
616	1 600	**6607040**	**6606958**	908	827	478	29,9	5,1
618	1 800	**6607041**	**6606959**	1 021	930	538	33,7	5,8
620	2 000	**6607042**	**6606960**	1 135	1 034	598	37,4	6,4
623	2 300	**6607043**	**6606961**	1 305	1 189	688	43,0	7,4
626	2 600	**6607044**	**6606962**	1 475	1 344	777	48,6	8,3
630	3 000	**6607045**	**6606963**	1 702	1 551	897	56,1	9,6
TP 21	ϕn = 1340 W/m (Δt50). ϕn = 682 W/m (Δt30). n = 1,3213. K = 7,6253							
604	400	**6607109**	**6607109**	297	271	156	10,4	2,6
605	500	**6607110**	**6607110**	372	338	195	13,0	3,3
606	600	**6607111**	**6607111**	446	406	234	15,6	3,9
607	700	**6607112**	**6607112**	521	474	273	18,1	4,6
608	800	**6607013**	**6607013**	595	542	312	20,7	5,2
609	900	**6607114**	**6607114**	669	609	351	23,3	5,9
610	1 000	**6607115**	**6607115**	744	677	390	25,9	6,5
611	1 100	**6607116**	**6607116**	818	745	429	28,5	7,2
612	1 200	**6607117**	**6607117**	892	812	468	31,3	7,8
613	1 300	**6607118**	**6607118**	967	880	507	33,7	8,5
614	1 400	**6700097**	**6700097**	1 041	948	546	36,3	9,1
616	1 600	**6607119**	**6607119**	1 190	1 083	624	41,5	10,4
618	1 800	**6607120**	**6607120**	1 339	1 218	702	46,7	11,7
620	2 000	**6607121**	**6607121**	1 487	1 354	780	51,8	13,0
623	2 300	**6607122**	**6607122**	1 711	1 557	897	59,6	15,0
626	2 600	**6607123**	**6607123**	1 934	1 760	1 014	67,4	16,9
630	3 000	**6607124**	**6607124**	2 231	2 031	1 170	77,8	19,5
TP 22	ϕn = 1709 W/m (Δt50). ϕn = 864 W/m (Δt30). n = 1,3358. K = 9,1888							
604	400	**6607189**	**6607189**	377	343	196	13,4	2,6
605	500	**6607190**	**6607190**	471	428	245	16,7	3,3
606	600	**6607191**	**6607191**	565	514	294	20,0	4,0
607	700	**6607192**	**6607192**	660	600	343	23,4	4,6
608	800	**6607193**	**6607193**	754	685	392	26,7	5,3
609	900	**6607194**	**6607194**	848	771	442	30,1	5,9
610	1 000	**6607195**	**6607195**	942	857	491	33,4	6,6
611	1 100	**6607196**	**6607196**	1 037	943	540	36,7	7,3
612	1 200	**6607197**	**6607197**	1 131	1 028	589	40,1	7,9
613	1 300	**6607198**	**6607198**	1 225	1 114	638	43,4	8,6
614	1 400	**6700102**	**6700102**	1 319	1 200	687	46,8	9,2
616	1 600	**6607199**	**6607199**	1 508	1 371	785	53,4	10,5
618	1 800	**6607200**	**6607200**	1 696	1 542	883	60,1	11,9
620	2 000	**6607201**	**6607201**	1 885	1 714	981	66,8	13,2
623	2 300	**6607202**	**6607202**	2 167	1 971	1 128	76,8	15,2
626	2 600	**6607203**	**6607203**	2 450	2 228	1 275	86,8	17,2
630	3 000	**6607204**	**6607204**	2 827	2 571	1 472	100,2	19,8
TP 33	ϕn = 2356 W/m (Δt50). ϕn = 1183 W/m (Δt30). n = 1,3486. K = 12,0488							
604	400	**6607352**	**6607272**	517	469	267	20,1	3,9
607	700	**6607355**	**6607275**	904	821	468	35,1	6,7
609	900	**6607357**	**6607277**	1 163	1 056	601	45,2	8,8
610	1 000	**6607358**	**6607278**	1 292	1 173	668	50,2	9,8
612	1 200	**6607360**	**6607280**	1 550	1 408	802	60,2	11,8
613	1 300	**6607361**	**6607281**	1 679	1 525	869	65,3	12,7
616	1 600	**6607362**	**6607282**	2 067	1 878	1 069	80,3	15,7
618	1 800	**6607363**	**6607283**	2 325	2 112	1 203	90,4	17,6
620	2 000	**6607364**	**6607284**	2 584	2 347	1 336	100,4	19,6
623	2 300	**6607365**	**6607285**	2 971	2 699	1 537	115,5	22,5
626	2 600	**6607366**	**6607286**	3 359	3 051	1 737	130,5	25,5
630	3 000	**6607367**	**6607287**	3 875	3 520	2 005	150,6	19,4
Levereras komplett med inbyggt V4 ventilarrangemang, sidoplåtar, toppgaller, konsoler, luftskruv, blindplugg och MMA TIF insats. TP10 levereras utan sidoplåt/toppgaller.								

RADIATORTYP	LÄNGD (mm)	RSK VÄNSTER	RSK HÖGER	EFFEKT (W) 60/45/20°C	EFFEKT (W) 55/45/20°C	EFFEKT (W) 45/35/20°C	VIKT (kg)	VOLYM (l)
900 mm	**Effektberäkning:** Värmeavgivningstabeller (Excel-fil) för andra temperaturområden finns på www.purmo.se							
TP 10	ϕn = 903 W/m (Δt50). n = 1,2988							
904	400	**6669623**	**6669622**	202	185	107	8,8	1,8
907	700	**6669625**	**6669624**	354	323	188	14,5	3,2
909	900	**6669627**	**6669626**	456	415	241	18,4	4,1
910	1 000	**6669629**	**6669628**	506	461	268	20,3	4,5
912	1 200	**6669631**	**6669630**	607	554	322	24,1	5,4
913	1 300	**6669633**	**6669632**	658	600	349	26,0	5,9
916	1 600	**6669635**	**6669634**	810	738	429	31,8	7,2
TP 11	ϕn = 1427 W/m (Δt50). ϕn = 728 W/m (Δt30). n = 1,3170. K = 8,2581							
904	400	**6607046**	**6606964**	321	289	167	11,3	1,8
905	500	**6607047**	**6606965**	397	361	208	14,2	2,3
906	600	**6607048**	**6606966**	476	433	250	17,0	2,7
907	700	**6607049**	**6606967**	563	506	292	19,8	3,2
908	800	**6607050**	**6606968**	635	578	333	22,6	3,6
909	900	**6607051**	**6606969**	723	650	375	25,5	4,0
910	1 000	**6607052**	**6606970**	804	722	417	28,3	4,5
911	1 100	**6607053**	**6606971**	873	795	459	31,1	5,0
912	1 200	**6607054**	**6606972**	964	867	500	34,0	5,4
913	1 300	**6607055**	**6606973**	1 045	939	542	36,0	5,9
914	1 400	**6700092**	**6700091**	1 111	1 011	584	39,6	6,3
916	1 600	**6607056**	**6606974**	1 286	1 156	667	45,3	7,2
TP 21	ϕn = 1861 W/m (Δt50). ϕn = 939 W/m (Δt30). n = 1,3390. K = 9,8816							
904	400	**6607125**	**6607125**	410	373	213	16,9	3,6
905	500	**6607126**	**6607126**	512	466	266	21,2	4,5
906	600	**6607127**	**6607127**	615	559	320	25,4	5,4
907	700	**6607128**	**6607128**	717	652	373	29,6	6,3
908	800	**6607129**	**6607129**	820	745	426	33,8	7,2
909	900	**6607130**	**6607130**	922	838	479	38,1	8,1
910	1 000	**6607131**	**6607131**	1 025	932	533	42,3	9,0
911	1 100	**6607132**	**6607132**	1 127	1 025	586	46,5	9,9
912	1 200	**6607133**	**6607133**	1 230	1 118	639	50,8	10,8
913	1 300	**6607134**	**6607134**	1 332	1 211	692	55,0	11,7
914	1 400	**6700098**	**6700098**	1 435	1 304	746	59,2	12,6
916	1 600	**6607135**	**6607135**	1 640	1 490	852	67,7	14,4
TP 22	ϕn = 2338 W/m (Δt50). ϕn = 1182 W/m (Δt30). n = 1,3358. K = 12,8396							
904	400	**6607205**	**6607205**	522	474	269	20,3	3,6
905	500	**6607206**	**6607206**	652	592	336	25,4	4,5
906	600	**6607207**	**6607207**	783	711	404	30,4	5,4
907	700	**6607208**	**6607208**	913	829	471	35,5	6,3
908	800	**6607209**	**6607209**	1 044	948	538	40,6	7,2
909	900	**6607210**	**6607210**	1 174	1 066	605	45,6	8,1
910	1 000	**6607211**	**6607211**	1 305	1 185	673	50,7	9,0
911	1 100	**6607212**	**6607212**	1 435	1 303	740	55,8	9,9
912	1 200	**6607213**	**6607213**	1 566	1 422	807	60,8	10,8
913	1 300	**6607214**	**6607214**	1 696	1 540	874	65,0	11,7
914	1 400	**6700103**	**6700103**	1 827	1 659	942	71,0	12,6
916	1 600	**6607215**	**6607215**	2 088	1 896	1 076	81,1	14,4
TP 33	ϕn = 3260 W/m (Δt50). ϕn = 1627 W/m (Δt30). n = 1,3600. K = 15,9448							
904	400	**6607368**	**6607288**	711	646	366	24,2	4,2
907	700	**6607371**	**6607291**	1 245	1 130	640	42,4	7,4
909	900	**6607373**	**6607293**	1 601	1 453	823	54,4	9,5
910	1 000	**6607374**	**6607294**	1 778	1 614	915	60,6	10,6
912	1 200	**6607376**	**6607296**	2 134	1 937	1 098	72,7	12,7
913	1 300	**6607377**	**6607297**	2 312	2 098	1 189	96,0	13,8
916	1 600	**6607378**	**6607298**	2 845	2 583	1 464	97,0	17,0

Levereras komplett med inbyggt V4 ventilarrangemang, sidoplåtar, toppgaller, konsoler, luftskruv, blindplugg och MMA TIF insats. TP10 levereras utan sidoplåt/toppgaller.

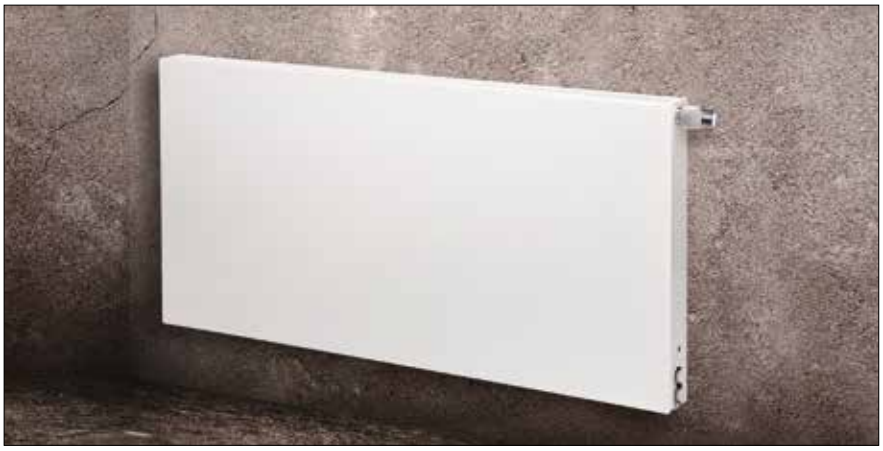

THERMOPANEL V4 PLAN & RAMO

Thermopanel V4 Plan & Ramo representerar ett unikt radiatorkoncept,som utvecklats för att möta höga krav på effektiv logistik och modern design. En radiator som levereras helt komplett från fabrik, med allt på plats. TP Plan levereras med förmonterade sidoplåtar samt toppgaller och har en helt slät frontpanel. TP Ramo har en slät frontpanel med tunna vågräta linjer. En handduksstång i vitlackerad stål finns som tillbehör.

Grundspecifikationer

Radiatortyper	TPF/TPR 11, TPF/TPR 21, TPF/TPR 22, TPF/TPR 33
Konstruktion	Enligt EN 442-1
Material	Kallvalsat bandstål EN 10130
Ytbehandling	Ytbehandlingen uppfyller kraven för DIN 55900
Färg	Vit RAL 9016. 70 specialfärger finns som tillval.
Tryckklass	PN 10
Standardanslutning	4 x M22 x 1,5, botten och sida
Kvalitetsnorm	SFS-EN ISO 9001 och 14001
Höjder (mm)	300, 400, 500, 600
Bredder (mm)	400, 700, 900, 1000, 1200, 1300, 1600, 1800, 2000, 2300, 2600, 3000
Antal konsoler	Bredder: 400-1600 mm (2 st) och 1800-3000 mm (3 st)
Leveransinnehåll	Sidoplåtar, toppgaller, integrerat V4-koppel, MMA TIF ventilinsats, luftskruv och blindplugg, konsoler.
Övrigt	TP Plan & Ramo anges som höger- eller vänsterställd.

Radiatortyper

TPF/TPR 11

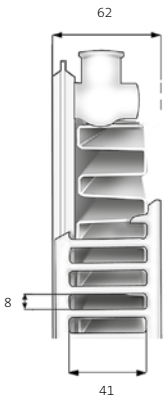

TPF/TPR 21

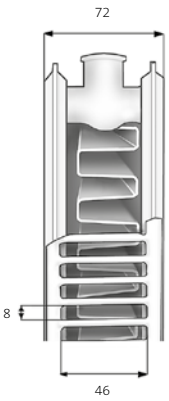

TPF/TPR 22

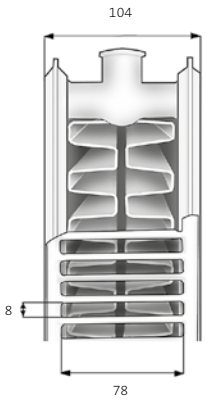

TPF/TPR 33

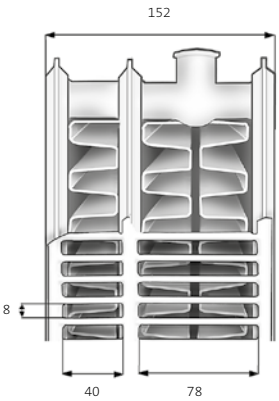

Installationsmått

Thermopanel V4 Plan & Ramo levereras i standardutförande med galler, sidoplåtar och väggkonsoler. Installationen kan även göras med golvkonsoler (se tillbehör).

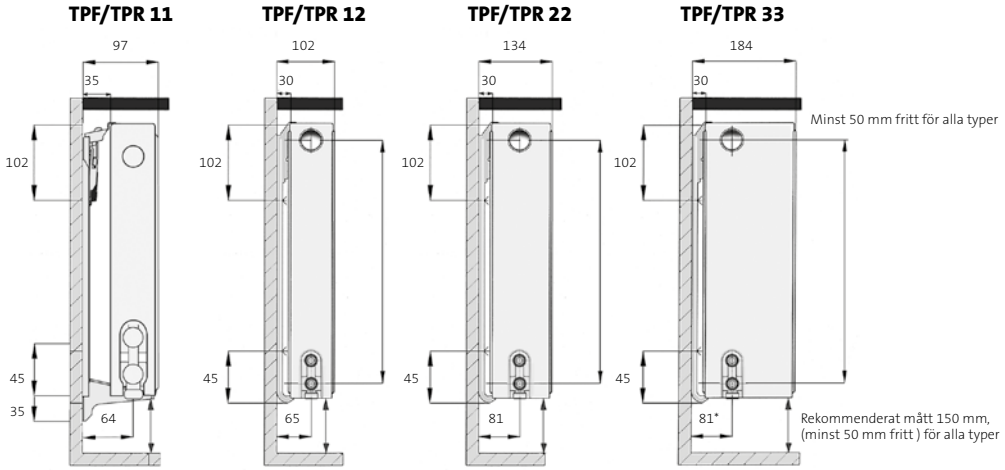

* Byggmått vid montering med anslutning utåt = 131 mm

Anslutningar

Thermopanel V4 Plan & Ramo är försedd med insvetsat dolt ventil-arrangemang med både botten och sidoanslutning. Ventilhuset har förmonterad MMA-insats typ TIF som är inställningsbar enligt nedan. Insatsen passar till termostater med MMA Evosense M28x1,5 gänga. Anslutningsgängor för kopplingar M22x1,5.

V4 Botten och sida 2-rör

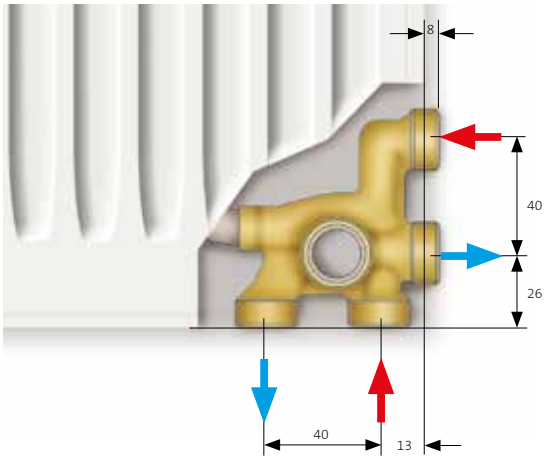

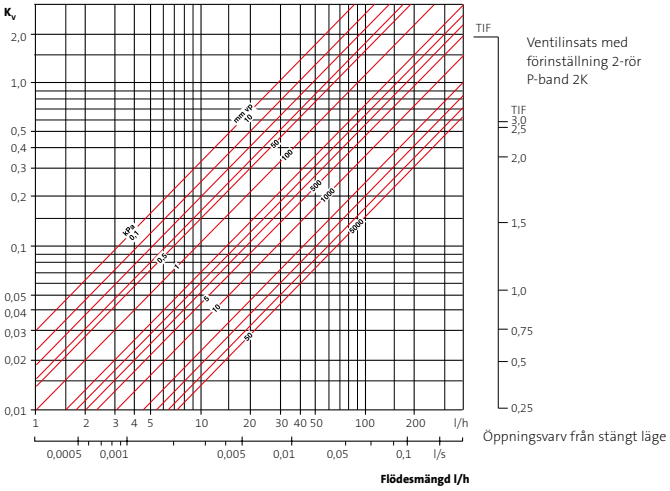

Inställningsområde: K_v 0,01-0,58* (Vid 2k P-band. Kvs = 0,85)

Angivna K_v- värde vid förinställning gäller med tolerans enligt EN 215.
Vi rekommenderar ett tryckfall på 3-10 kPa över radiatorn.

Regleralternativ

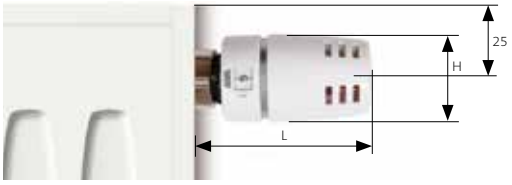

TYP	BENÄMNING	RSK	L	H
Handratt	ENH	**6606132**	44	38
Termostat	EVOSENSE	**6712076**	93	41

Tvillingkoppel

Tvillingkoppel ger möjlighet att ansluta en parallellkopplad radiator till V4 utan att använda T-rör. Radiatorerna regleras oberoende av varandra. Ett extra tryckfall uppstår i den anslutningsdel där fördelningen görs, därför bör ej vidarekoppling ske utan att detta föregås av noggrann dimensionering. Det tillkommande tryckfallet adderas till tryckfallet i tvillingkopplad radiatorventil och dess anslutningsrör. Motstånd i V4-fördelare vid tvillingkoppling: K_v 0,95

RADIATOR-TYP	LÄNGD (mm)	RSK – PLAN VÄNSTER	RSK – PLAN HÖGER	RSK – RAMO VÄNSTER	RSK – RAMO HÖGER	EFFEKT (W) 60/45/20°C	EFFEKT (W) 55/45/20°C	EFFEKT (W) 45/35/20°C	VIKT (kg)	VOLYM (l)
300 mm	**Effektberäkning:** Värmeavgivningstabeller (Excel-fil) för andra temperaturområden finns på www.purmo.se									
TPF / TPR 11	ϕn = 529 W/m (Δt50). ϕn = 275 W/m (Δt30). n = 1,2820. K = 3,5106									
304	400	**6620012**	**6620000**	**6620396**	**6620384**	120	109	64	4,7	0,7
307	700	**6620013**	**6620001**	**6620397**	**6620385**	209	191	112	8,2	1,2
309	900	**6620014**	**6620002**	**6620398**	**6620386**	269	245	144	10,5	1,5
310	1 000	**6620015**	**6620003**	**6620399**	**6620387**	299	273	160	11,7	1,6
312	1 200	**6620016**	**6620004**	**6620400**	**6620388**	359	327	192	14,0	2,0
313	1 300	**6620017**	**6620005**	**6620401**	**6620389**	388	355	208	15,2	2,1
316	1 600	**6620018**	**6620006**	**6620402**	**6620390**	478	436	255	18,7	2,6
318	1 800	**6620019**	**6620007**	**6620403**	**6620391**	538	491	287	21,1	3,0
320	2 000	**6620020**	**6620008**	**6620404**	**6620392**	598	545	319	23,4	3,3
323	2 300	**6620021**	**6620009**	**6620405**	**6620393**	687	627	367	26,9	3,8
326	2 600	**6620022**	**6620010**	**6620406**	**6620394**	777	709	415	30,4	4,3
330	3 000	**6620023**	**6620011**	**6620407**	**6620395**	896	818	479	35,1	4,9
TPF / TPR 21	ϕn = 732 W/m (Δt50). ϕn = 381 W/m (Δt30). n = 1,2790. K = 4,5659									
304	400	**6620108**	**6620096**	**6620492**	**6620480**	166	151	89	6,7	1,4
307	700	**6620109**	**6620097**	**6620493**	**6620481**	290	265	155	11,7	2,4
309	900	**6620110**	**6620098**	**6620494**	**6620482**	373	340	199	15,0	3,0
310	1 000	**6620111**	**6620099**	**6620495**	**6620483**	414	378	222	16,7	3,4
312	1 200	**6620112**	**6620100**	**6620496**	**6620484**	497	454	266	20,0	4,1
313	1 300	**6620113**	**6620101**	**6620497**	**6620485**	538	491	288	21,7	4,4
316	1 600	**6620114**	**6620102**	**6620498**	**6620486**	662	605	355	26,7	5,4
318	1 800	**6620115**	**6620103**	**6620499**	**6620487**	745	680	399	30,1	6,1
320	2 000	**6620116**	**6620104**	**6620500**	**6620488**	828	756	443	33,4	6,8
323	2 300	**6620117**	**6620105**	**6620501**	**6620489**	952	869	510	38,4	7,8
326	2 600	**6620118**	**6620106**	**6620502**	**6620490**	1 076	983	576	43,4	8,8
330	3 000	**6620119**	**6620107**	**6620503**	**6620491**	1 242	1 134	665	50,1	10,2
TPF / TPR 22	ϕn = 937 W/m (Δt50). ϕn = 482 W/m (Δt30). n = 1,3000. K = 5,0902									
304	400	**6620204**	**6620192**	**6620588**	**6620576**	210	191	111	7,6	1,4
307	700	**6620205**	**6620193**	**6620589**	**6620577**	367	335	195	13,3	2,4
309	900	**6620206**	**6620194**	**6620590**	**6620578**	472	431	250	17,1	3,1
310	1 000	**6620207**	**6620195**	**6620591**	**6620579**	525	479	278	19,0	3,4
312	1 200	**6620208**	**6620196**	**6620592**	**6620580**	630	574	334	22,8	4,1
313	1 300	**6620209**	**6620197**	**6620593**	**6620581**	682	622	362	24,7	4,4
316	1 600	**6620210**	**6620198**	**6620594**	**6620582**	840	766	445	30,4	5,4
318	1 800	**6620211**	**6620199**	**6620595**	**6620583**	945	861	501	34,2	6,1
320	2 000	**6620212**	**6620200**	**6620596**	**6620584**	1 050	957	556	38,0	6,8
323	2 300	**6620213**	**6620201**	**6620597**	**6620585**	1 207	1 101	640	43,7	7,8
326	2 600	**6620214**	**6620202**	**6620598**	**6620586**	1 365	1 244	723	49,4	8,8
330	3 000	**6620215**	**6620203**	**6620599**	**6620587**	1 575	1 436	834	57,0	10,2
TPF / TPR 33	ϕn = 1314 W/m (Δt50). ϕn = 671 W/m (Δt30). n = 1,3160. K = 5,5831									
304	400	**6620300**	**6620288**	**6620684**	**6620672**	292	266	154	10,9	2,0
307	700	**6620301**	**6620289**	**6620685**	**6620673**	512	466	269	19,0	3,6
309	900	**6620302**	**6620290**	**6620686**	**6620674**	658	599	346	24,5	4,6
310	1 000	**6620303**	**6620291**	**6620687**	**6620675**	731	666	384	27,2	5,1
312	1 200	**6620304**	**6620292**	**6620688**	**6620676**	877	799	461	32,6	6,1
313	1 300	**6620305**	**6620293**	**6620689**	**6620677**	950	865	499	35,4	6,6
316	1 600	**6620306**	**6620294**	**6620690**	**6620678**	1 170	1 065	615	43,5	8,2
318	1 800	**6620307**	**6620295**	**6620691**	**6620679**	1 316	1 198	692	49,0	9,2
320	2 000	**6620308**	**6620296**	**6620692**	**6620680**	1 462	1 331	768	54,4	10,2
323	2 300	**6620309**	**6620297**	**6620693**	**6620681**	1 681	1 531	884	62,6	11,7
326	2 600	**6620310**	**6620298**	**6620694**	**6620682**	1 901	1 731	999	70,7	13,3
330	3 000	**6620311**	**6620299**	**6620695**	**6620683**	2 193	1 997	1 153	81,6	15,3
Levereras komplett med inbyggt V4 ventilarrangemang, sidoplåtar, toppgaller, konsoler, luftskruv, blindplugg och MMA TIF insats.										

RADIATOR-TYP	LÄNGD (mm)	RSK – PLAN VÄNSTER	RSK – PLAN HÖGER	RSK – RAMO VÄNSTER	RSK – RAMO HÖGER	EFFEKT (W) 60/45/20°C	EFFEKT (W) 55/45/20°C	EFFEKT (W) 45/35/20°C	VIKT (kg)	VOLYM (l)
400 mm	**Effektberäkning:** Värmeavgivningstabeller (Excel-fil) för andra temperaturområden finns på www.purmo.se									
TPF / TPR 11	ϕn = 680 W/m (Δt50). ϕn = 353 W/m (Δt30). n = 1,2820. K = 4,8577									
404	400	**6620036**	**6620024**	**6620420**	**6620408**	154	140	82	6,3	0,9
407	700	**6620037**	**6620025**	**6620421**	**6620409**	269	245	144	11,1	1,5
409	900	**6620038**	**6620026**	**6620422**	**6620410**	346	315	185	14,2	1,9
410	1 000	**6620039**	**6620027**	**6620423**	**6620411**	384	351	205	15,8	2,1
412	1 200	**6620040**	**6620028**	**6620424**	**6620412**	461	421	246	19,0	2,6
413	1 300	**6620041**	**6620029**	**6620425**	**6620413**	499	456	267	20,5	2,8
416	1 600	**6620042**	**6620030**	**6620426**	**6620414**	615	561	328	25,3	3,4
418	1 800	**6620043**	**6620031**	**6620427**	**6620415**	691	631	369	28,4	3,8
420	2 000	**6620044**	**6620032**	**6620428**	**6620416**	768	701	411	31,6	4,3
423	2 300	**6620045**	**6620033**	**6620429**	**6620417**	883	806	472	36,3	4,9
426	2 600	**6620046**	**6620034**	**6620430**	**6620418**	999	911	534	41,1	5,5
430	3 000	**6620047**	**6620035**	**6620431**	**6620419**	1 152	1 052	616	47,4	6,4
TPF / TPR 21	ϕn = 929 W/m (Δt50). ϕn = 482 W/m (Δt30). n = 1,2850. K = 6,0931									
404	400	**6620132**	**6620120**	**6620516**	**6620504**	210	191	112	8,9	1,8
407	700	**6620133**	**6620121**	**6620517**	**6620505**	367	335	196	15,6	3,1
409	900	**6620134**	**6620122**	**6620518**	**6620506**	472	430	252	20,1	3,9
410	1 000	**6620135**	**6620123**	**6620519**	**6620507**	524	478	280	22,3	4,4
412	1 200	**6620136**	**6620124**	**6620520**	**6620508**	629	574	336	26,8	5,2
413	1 300	**6620137**	**6620125**	**6620521**	**6620509**	681	622	364	29,0	5,7
416	1 600	**6620138**	**6620126**	**6620522**	**6620510**	838	765	447	35,7	7,0
418	1 800	**6620139**	**6620127**	**6620523**	**6620511**	943	861	503	40,1	7,9
420	2 000	**6620140**	**6620128**	**6620524**	**6620512**	1 048	956	559	44,6	8,8
423	2 300	**6620141**	**6620129**	**6620525**	**6620513**	1 205	1 100	643	51,3	10,1
426	2 600	**6620142**	**6620130**	**6620526**	**6620514**	1 362	1 243	727	58,0	11,4
430	3 000	**6620143**	**6620131**	**6620527**	**6620515**	1 572	1 434	839	66,9	13,1
TPF / TPR 22	ϕn = 1198 W/m (Δt50). ϕn = 614 W/m (Δt30). n = 1,3100. K = 6,6198									
404	400	**6620228**	**6620216**	**6620612**	**6620600**	267	243	141	10,2	1,8
407	700	**6620229**	**6620217**	**6620613**	**6620601**	468	426	247	17,9	3,1
409	900	**6620230**	**6620218**	**6620614**	**6620602**	601	548	317	23,0	4,1
410	1 000	**6620231**	**6620219**	**6620615**	**6620603**	668	609	352	25,6	4,5
412	1 200	**6620232**	**6620220**	**6620616**	**6620604**	802	730	423	30,7	5,4
413	1 300	**6620233**	**6620221**	**6620617**	**6620605**	869	791	458	33,3	5,8
416	1 600	**6620234**	**6620222**	**6620618**	**6620606**	1 069	974	564	41,0	7,2
418	1 800	**6620235**	**6620223**	**6620619**	**6620607**	1 203	1 096	634	46,1	8,1
420	2 000	**6620236**	**6620224**	**6620620**	**6620608**	1 336	1 217	705	51,2	8,9
423	2 300	**6620237**	**6620225**	**6620621**	**6620609**	1 537	1 400	810	58,9	10,2
426	2 600	**6620238**	**6620226**	**6620622**	**6620610**	1 737	1 583	916	66,6	11,6
430	3 000	**6620239**	**6620227**	**6620623**	**6620611**	2 005	1 826	1 057	76,8	13,4
TPF / TPR 33	ϕn = 1664 W/m (Δt50). ϕn = 846 W/m (Δt30). n = 1,3250. K = 7,2240									
404	400	**6620324**	**6620312**	**6620708**	**6620696**	369	336	193	14,6	2,7
407	700	**6620325**	**6620313**	**6620709**	**6620697**	645	587	338	25,6	4,7
409	900	**6620326**	**6620314**	**6620710**	**6620698**	830	755	434	32,9	6,0
410	1 000	**6620327**	**6620315**	**6620711**	**6620699**	922	839	482	36,6	6,7
412	1 200	**6620328**	**6620316**	**6620712**	**6620700**	1 106	1 007	579	43,9	8,0
413	1 300	**6620329**	**6620317**	**6620713**	**6620701**	1 199	1 091	627	47,6	8,7
416	1 600	**6620330**	**6620318**	**6620714**	**6620702**	1 475	1 342	772	58,6	10,7
418	1 800	**6620331**	**6620319**	**6620715**	**6620703**	1 660	1 510	868	65,9	12,0
420	2 000	**6620332**	**6620320**	**6620716**	**6620704**	1 844	1 678	965	73,2	13,3
423	2 300	**6620333**	**6620321**	**6620717**	**6620705**	2 121	1 930	1 110	84,2	15,3
426	2 600	**6620334**	**6620322**	**6620718**	**6620706**	2 397	2 181	1 254	95,2	17,3
430	3 000	**6620335**	**6620323**	**6620719**	**6620707**	2 766	2 517	1 447	109,8	20,0
Levereras komplett med inbyggt V4 ventilarrangemang, sidoplåtar, toppgaller, konsoler, luftskruv, blindplugg och MMA TIF insats.										

RADIATOR-TYP	LÄNGD (mm)	RSK – PLAN VÄNSTER	RSK – PLAN HÖGER	RSK – RAMO VÄNSTER	RSK – RAMO HÖGER	EFFEKT (W) 60/45/20°C	EFFEKT (W) 55/45/20°C	EFFEKT (W) 45/35/20°C	VIKT (kg)	VOLYM (l)
500 mm	**Effektberäkning:** Värmeavgivningstabeller (Excel-fil) för andra temperaturområden finns på www.purmo.se									
TPF / TPR 11	ϕn = 823 W/m (Δt50). ϕn = 427 W/m (Δt30). n = 1,2830. K = 6,1939									
504	400	**6620060**	**6620048**	**6620444**	**6620432**	186	170	99	8,0	1,1
507	700	**6620061**	**6620049**	**6620445**	**6620433**	325	297	174	13,9	1,9
509	900	**6620062**	**6620050**	**6620446**	**6620434**	418	382	223	17,9	2,4
510	1 000	**6620063**	**6620051**	**6620447**	**6620435**	465	424	248	19,9	2,7
512	1 200	**6620064**	**6620052**	**6620448**	**6620436**	558	509	298	23,9	3,2
513	1 300	**6620065**	**6620053**	**6620449**	**6620437**	604	551	323	25,9	3,5
516	1 600	**6620066**	**6620054**	**6620450**	**6620438**	743	678	397	31,8	4,3
518	1 800	**6620067**	**6620055**	**6620451**	**6620439**	836	763	447	35,8	4,8
520	2 000	**6620068**	**6620056**	**6620452**	**6620440**	929	848	496	39,8	5,4
523	2 300	**6620069**	**6620057**	**6620453**	**6620441**	1 069	975	571	45,8	6,2
526	2 600	**6620070**	**6620058**	**6620454**	**6620442**	1 208	1 103	645	51,7	7,0
530	3 000	**6620071**	**6620059**	**6620455**	**6620443**	1 394	1 272	745	59,7	8,0
TPF / TPR 21	ϕn = 1113 W/m (Δt50). ϕn = 576 W/m (Δt30). n = 1,2910. K = 7,6751									
504	400	**6620156**	**6620144**	**6620540**	**6620528**	250	228	133	11,2	2,2
507	700	**6620157**	**6620145**	**6620541**	**6620529**	438	400	233	19,5	3,8
509	900	**6620158**	**6620146**	**6620542**	**6620530**	564	514	300	25,1	4,9
510	1 000	**6620159**	**6620147**	**6620543**	**6620531**	626	571	333	27,9	5,4
512	1 200	**6620160**	**6620148**	**6620544**	**6620532**	751	685	400	33,5	6,5
513	1 300	**6620161**	**6620149**	**6620545**	**6620533**	814	742	433	36,3	7,1
516	1 600	**6620162**	**6620150**	**6620546**	**6620534**	1 002	914	533	44,6	8,7
518	1 800	**6620163**	**6620151**	**6620547**	**6620535**	1 127	1 028	600	50,2	9,8
520	2 000	**6620164**	**6620152**	**6620548**	**6620536**	1 252	1 142	666	55,8	10,9
523	2 300	**6620165**	**6620153**	**6620549**	**6620537**	1 440	1 314	766	64,2	12,5
526	2 600	**6620166**	**6620154**	**6620550**	**6620538**	1 628	1 485	866	72,5	14,1
530	3 000	**6620167**	**6620155**	**6620551**	**6620539**	1 878	1 713	999	83,7	16,3
TPF / TPR 22	ϕn = 1444 W/m (Δt50). ϕn = 736 W/m (Δt30). n = 1,3200. K = 8,2590									
504	400	**6620252**	**6620240**	**6620636**	**6620624**	321	292	168	12,9	2,2
507	700	**6620253**	**6620241**	**6620637**	**6620625**	561	511	294	22,5	3,9
509	900	**6620254**	**6620242**	**6620638**	**6620626**	722	657	379	29,0	5,0
510	1 000	**6620255**	**6620243**	**6620639**	**6620627**	802	730	421	32,2	5,5
512	1 200	**6620256**	**6620244**	**6620640**	**6620628**	962	876	505	38,6	6,6
513	1 300	**6620257**	**6620245**	**6620641**	**6620629**	1 042	949	547	41,9	7,2
516	1 600	**6620258**	**6620246**	**6620642**	**6620630**	1 283	1 168	673	51,5	8,9
518	1 800	**6620259**	**6620247**	**6620643**	**6620631**	1 443	1 314	757	58,0	10,0
520	2 000	**6620260**	**6620248**	**6620644**	**6620632**	1 604	1 460	841	64,4	11,1
523	2 300	**6620261**	**6620249**	**6620645**	**6620633**	1 844	1 679	968	74,1	12,7
526	2 600	**6620262**	**6620250**	**6620646**	**6620634**	2 085	1 898	1 094	83,7	14,4
530	3 000	**6620263**	**6620251**	**6620647**	**6620635**	2 406	2 190	1 262	96,6	16,6
TPF / TPR 33	ϕn = 1994 W/m (Δt50). ϕn = 1009 W/m (Δt30). n = 1,3330. K = 9,1106									
504	400	**6620348**	**6620336**	**6620732**	**6620720**	440	400	230	20,3	3,3
507	700	**6620349**	**6620337**	**6620733**	**6620721**	771	701	402	35,6	5,8
509	900	**6620350**	**6620338**	**6620734**	**6620722**	991	901	516	45,7	7,4
510	1 000	**6620351**	**6620339**	**6620735**	**6620723**	1 101	1 001	574	50,8	8,2
512	1 200	**6620352**	**6620340**	**6620736**	**6620724**	1 321	1 201	689	61,0	9,9
513	1 300	**6620353**	**6620341**	**6620737**	**6620725**	1 431	1 302	746	66,0	10,7
516	1 600	**6620354**	**6620342**	**6620738**	**6620726**	1 761	1 602	918	81,3	13,2
518	1 800	**6620355**	**6620343**	**6620739**	**6620727**	1 982	1 802	1 033	91,4	14,8
520	2 000	**6620356**	**6620344**	**6620740**	**6620728**	2 202	2 002	1 148	101,6	16,5
523	2 300	**6620357**	**6620345**	**6620741**	**6620729**	2 532	2 303	1 320	116,8	18,9
526	2 600	**6620358**	**6620346**	**6620742**	**6620730**	2 862	2 603	1 492	132,1	21,4
530	3 000	**6620359**	**6620347**	**6620743**	**6620731**	3 303	3 004	1 722	152,4	24,7

Levereras komplett med inbyggt V4 ventilarrangemang, sidoplåtar, toppgaller, konsoler, luftskruv, blindplugg och MMA TIF insats.

RADIATOR-TYP	LÄNGD (mm)	RSK – PLAN VÄNSTER	RSK – PLAN HÖGER	RSK – RAMO VÄNSTER	RSK – RAMO HÖGER	EFFEKT (W) 60/45/20°C	EFFEKT (W) 55/45/20°C	EFFEKT (W) 45/35/20°C	VIKT (kg)	VOLYM (l)
600 mm	**Effektberäkning:** Värmeavgivningstabeller (Excel-fil) för andra temperaturområden finns på www.purmo.se									
TPF / TPR 11	ϕn = 961 W/m (Δt50). ϕn = 499 W/m (Δt30). n = 1,2830. K = 8,6859									
604	400	**6620084**	**6620072**	**6620468**	**6620456**	217	198	116	9,6	1,3
607	700	**6620085**	**6620073**	**6620469**	**6620457**	380	347	203	16,8	2,2
609	900	**6620086**	**6620074**	**6620470**	**6620458**	488	446	261	21,6	2,9
610	1 000	**6620087**	**6620075**	**6620471**	**6620459**	543	495	290	24,0	3,2
612	1 200	**6620088**	**6620076**	**6620472**	**6620460**	651	594	348	28,8	3,8
613	1 300	**6620089**	**6620077**	**6620473**	**6620461**	705	644	377	31,2	4,2
616	1 600	**6620090**	**6620078**	**6620474**	**6620462**	868	792	464	38,4	5,1
618	1 800	**6620091**	**6620079**	**6620475**	**6620463**	977	891	522	43,2	5,8
620	2 000	**6620092**	**6620080**	**6620476**	**6620464**	1 085	990	580	48,0	6,4
623	2 300	**6620093**	**6620081**	**6620477**	**6620465**	1 248	1 139	667	55,2	7,4
626	2 600	**6620094**	**6620082**	**6620478**	**6620466**	1 411	1 287	753	62,4	8,3
630	3 000	**6620095**	**6620083**	**6620479**	**6620467**	1 628	1 485	869	72,0	9,6
TPF / TPR 21	ϕn =1288 W/m (Δt50). ϕn = 664 W/m (Δt30). n = 1,2970. K = 10,4133									
604	400	**6620180**	**6620168**	**6620564**	**6620552**	289	264	153	13,4	2,6
607	700	**6620181**	**6620169**	**6620565**	**6620553**	506	461	268	23,5	4,6
609	900	**6620182**	**6620170**	**6620566**	**6620554**	650	593	345	30,2	5,9
610	1 000	**6620183**	**6620171**	**6620567**	**6620555**	723	659	383	33,5	6,5
612	1 200	**6620184**	**6620172**	**6620568**	**6620556**	867	791	460	40,2	7,8
613	1 300	**6620185**	**6620173**	**6620569**	**6620557**	939	857	498	43,6	8,5
616	1 600	**6620186**	**6620174**	**6620570**	**6620558**	1 156	1 054	613	53,6	10,4
618	1 800	**6620187**	**6620175**	**6620571**	**6620559**	1 301	1 186	690	60,3	11,7
620	2 000	**6620188**	**6620176**	**6620572**	**6620560**	1 445	1 318	767	67,0	13,0
623	2 300	**6620189**	**6620177**	**6620573**	**6620561**	1 662	1 515	882	77,1	15,0
626	2 600	**6620190**	**6620178**	**6620574**	**6620562**	1 879	1 713	997	87,1	16,9
630	3 000	**6620191**	**6620179**	**6620575**	**6620563**	2 168	1 977	1 150	100,5	19,5
TPF / TPR 22	ϕn =1676 W/m (Δt50). ϕn = 850 W/m (Δt30). n = 1,3300. K = 10,9672									
604	400	**6620276**	**6620264**	**6620660**	**6620648**	371	337	193	15,5	2,6
607	700	**6620277**	**6620265**	**6620661**	**6620649**	649	590	339	27,2	4,6
609	900	**6620278**	**6620266**	**6620662**	**6620650**	834	759	435	34,9	5,9
610	1 000	**6620279**	**6620267**	**6620663**	**6620651**	927	843	484	38,8	6,6
612	1 200	**6620280**	**6620268**	**6620664**	**6620652**	1 112	1 011	580	46,6	7,9
613	1 300	**6620281**	**6620269**	**6620665**	**6620653**	1 205	1 096	629	50,4	8,6
616	1 600	**6620282**	**6620270**	**6620666**	**6620654**	1 483	1 349	774	62,1	10,5
618	1 800	**6620283**	**6620271**	**6620667**	**6620655**	1 668	1 517	871	69,8	11,9
620	2 000	**6620284**	**6620272**	**6620668**	**6620656**	1 853	1 686	967	77,6	13,2
623	2 300	**6620285**	**6620273**	**6620669**	**6620657**	2 131	1 938	1 113	89,2	15,2
626	2 600	**6620286**	**6620274**	**6620670**	**6620658**	2 409	2 191	1 258	100,9	17,2
630	3 000	**6620287**	**6620275**	**6620671**	**6620659**	2 780	2 528	1 451	116,4	19,8
TPF / TPR 33	ϕn =2309 W/m (Δt50). ϕn = 1163 W/m (Δt30). n = 1,3420. K = 12,1173									
604	400	**6620372**	**6620360**	**6620756**	**6620744**	508	462	264	22,2	3,9
607	700	**6620373**	**6620361**	**6620757**	**6620745**	889	808	461	38,9	6,7
609	900	**6620374**	**6620362**	**6620758**	**6620746**	1 143	1 039	593	50,0	8,8
610	1 000	**6620375**	**6620363**	**6620759**	**6620747**	1 270	1 154	659	55,5	9,8
612	1 200	**6620376**	**6620364**	**6620760**	**6620748**	1 524	1 385	791	66,6	11,8
613	1 300	**6620377**	**6620365**	**6620761**	**6620749**	1 651	1 500	857	72,2	12,7
616	1 600	**6620378**	**6620366**	**6620762**	**6620750**	2 032	1 846	1 054	88,8	15,7
618	1 800	**6620379**	**6620367**	**6620763**	**6620751**	2 286	2 077	1 186	99,9	17,6
620	2 000	**6620380**	**6620368**	**6620764**	**6620752**	2 539	2 308	1 318	111,0	19,6
623	2 300	**6620381**	**6620369**	**6620765**	**6620753**	2 920	2 654	1 516	127,7	22,5
626	2 600	**6620382**	**6620370**	**6620766**	**6620754**	3 301	3 000	1 713	144,3	25,5
630	3 000	**6620383**	**6620371**	**6620767**	**6620755**	3 809	3 462	1 977	166,5	29,4
Levereras komplett med inbyggt V4 ventilarrangemang, sidoplåtar, toppgaller, konsoler, luftskruv, blindplugg och MMA TIF insats.										

PURMO COMPACT

Compact är med sin stilrena design en klassisk panelradiator för slutna vattenburna värmesystem. En verklig kvalitetsradiator med mycket hög finish som erbjuder ett brett och omfattande sortiment. Compact är konstruerad för optimal värmeavgivning och levereras med monterade sidoplåtar och toppgaller med barnsäker infästning. Med externt ventilarrangemang förenklas installationen och termostaten skapar en jämn och behaglig inomhustemperatur.

Grundspecifikationer

Radiatortyper	C 11, C 21, C 22, C 33
Konstruktion	Enligt EN 442-1
Material	Kallvalsat bandstål EN 10130
Ytbehandling	Ytbehandlingen uppfyller kraven för DIN 55900
Färg	Vit RAL 9016. 70 specialfärger finns som tillval.
Tryckklass	PN 10
Standardanslutning	ABCD, 1/2” ISO 228
Kvalitetsnorm	SFS-EN ISO 9001 och 14001
Höjder (mm)	300, 400, 450, 500, 600, 900
Bredder (mm)	400, 500, 600, 700, 800, 900, 1000, 1100, 1200, 1400, 1600, 1800, 2000, 2300, 2600, 3000
Antal konsoler	Bredder: 400-1600 mm (2 st) och 1800-3000 mm (3 st)
Leveransinnehåll	Sidoplåtar, toppgaller, konsoler, luftskruv och blindplugg.

Radiatortyper

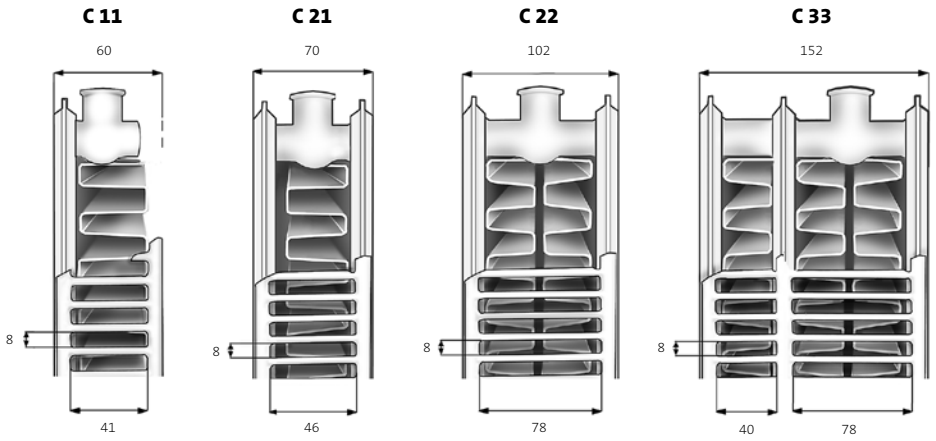

Installationsmått

Produktetiketten ska vara vänd mot väggen vid montering, förutom typ 33, där etiketten är vänd utåt.
Installationen kan även göras med golvkonsoler (se tillbehör).

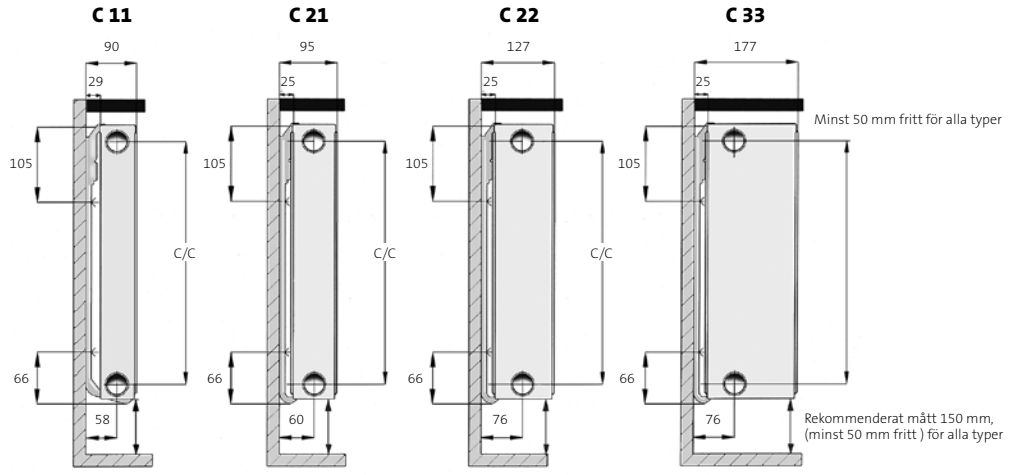

C/C = Radiatorns höjd minus 50 mm

Anslutningar

Röranslutningen bör vara enligt bilderna nedan. Annan anslutning förorsakar en minskning av radiatoreffekten.

Sidoanslutning

Diagonal anslutning

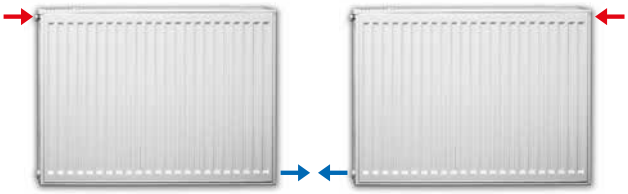

Serieanslutning

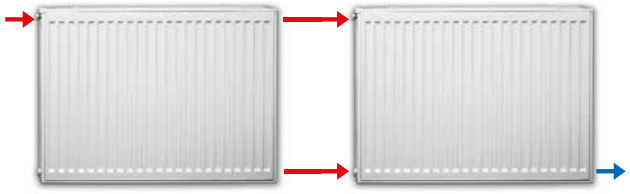

RADIATORTYP	LÄNGD (mm)	RSK	EFFEKT (W) 60/45/20°C	EFFEKT (W) 55/45/20°C	EFFEKT (W) 45/35/20°C	VIKT (kg)	VOLYM (l)
300 mm	**Effektberäkning:** Värmeavgivningstabeller (Excel-fil) för andra temperaturområden finns på www.purmo.se.						
C 11	400	**6732906**	122	112	65	3,6	0,7
	500	**6732907**	153	140	81	4,5	0,8
ϕn = 546 W/m (Δt50)	600	**6732908**	184	167	97	5,5	1,0
ϕn = 281 W/m (Δt30)	700	**6732909**	214	195	114	6,4	1,1
n = 1,2981	800	**6732910**	245	223	130	7,3	1,3
K = 3,4022	900	**6732911**	276	251	146	8,2	1,5
	1 000	**6732912**	306	279	162	9,1	1,6
	1 100	**6732913**	337	307	179	10,0	1,8
	1 200	**6732914**	367	335	195	10,9	2,0
	1 400	**6732915**	429	391	227	12,7	2,3
	1 600	**6732916**	490	447	260	14,5	2,6
	1 800	**6732917**	551	502	292	16,4	3,0
	2 000	**6732918**	612	558	325	18,2	3,3
	2 300	**6732919**	704	642	373	20,9	3,8
	2 600	**6732920**	796	726	422	23,6	4,3
	3 000	**6732921**	919	837	487	27,3	4,9
C 21	400	**6733600**	172	157	92	5,6	1,3
	500	**6733601**	215	196	115	7,0	1,7
ϕn = 761 W/m (Δt50)	600	**6733602**	258	236	138	8,4	2,0
ϕn = 396 W/m (Δt30)	700	**6733603**	301	275	161	9,8	2,3
n = 1,2803	800	**6733604**	344	314	184	11,2	2,6
K = 5,0839	900	**6733605**	387	353	207	12,6	3,0
	1 000	**6733606**	430	393	230	14,0	3,3
	1 100	**6733607**	473	432	253	15,4	3,6
	1 200	**6733608**	516	471	276	16,8	4,0
	1 400	**6733609**	602	550	322	19,6	4,6
	1 600	**6733610**	688	628	368	22,4	5,3
	1 800	**6733611**	774	707	414	25,2	5,9
	2 000	**6733612**	860	785	460	28,0	6,6
	2 300	**6733613**	989	903	529	32,2	7,6
	2 600	**6733614**	1 118	1 021	598	36,4	8,6
	3 000	**6733615**	1 290	1 178	690	42,0	9,9
C 22	400	**6733098**	214	195	113	6,5	1,4
	500	**6733099**	268	244	141	8,2	1,7
ϕn = 961 W/m (Δt50)	600	**6733100**	322	293	170	9,8	2,0
ϕn = 492 W/m (Δt30)	700	**6733101**	375	342	198	11,4	2,4
n = 1,3094	800	**6733102**	429	391	226	13,0	2,7
K = 5,7292	900	**6733103**	483	440	254	14,7	3,1
	1 000	**6733104**	536	488	283	16,3	3,4
	1 100	**6733105**	590	537	311	17,9	3,7
	1 200	**6733106**	643	586	339	19,6	4,1
	1 400	**6733107**	751	684	396	22,8	4,8
	1 600	**6733108**	858	781	452	26,1	5,4
	1 800	**6733109**	965	879	509	29,3	6,1
	2 000	**6733110**	1 072	977	565	32,6	6,8
	2 300	**6733111**	1 233	1 123	650	37,5	7,8
	2 600	**6733112**	1 394	1 270	735	42,4	8,8
	3 000	**6733113**	1 609	1 465	848	48,9	10,2
C 33	400	**6733194**	300	273	158	9,8	2,0
	500	**6733195**	375	341	197	12,3	2,6
ϕn = 1 347 W/m (Δt50)	600	**6733196**	450	410	237	14,7	3,1
ϕn = 688 W/m (Δt30)	700	**6733197**	525	478	276	17,2	3,6
n = 1,3140	800	**6733198**	600	546	316	19,6	4,1
K = 7,8872	900	**6733199**	675	615	355	22,1	4,6
	1 000	**6733200**	750	683	395	24,5	5,1
	1 100	**6733201**	825	751	434	27,0	5,6
	1 200	**6733202**	900	820	474	29,4	6,1
	1 400	**6733203**	1 050	956	552	34,3	7,1
	1 600	**6733204**	1 200	1 093	631	39,2	8,2
	1 800	**6733205**	1 350	1 229	710	44,1	9,2
	2 000	**6733206**	1 500	1 366	789	49,0	10,2
	2 300	**6733207**	1 725	1 571	908	56,4	11,7
	2 600	**6733208**	1 950	1 776	1 026	63,7	13,3
	3 000	**6733209**	2 250	2 049	1 184	73,5	15,3

Levereras komplett med monterade sidoplåtar och toppgaller samt konsoler, luftskruv och blindplugg.

RADIATORTYP	LÄNGD (mm)	RSK	EFFEKT (W) 60/45/20°C	EFFEKT (W) 55/45/20°C	EFFEKT (W) 45/35/20°C	VIKT (kg)	VOLYM (l)
400 mm	**Effektberäkning:** Värmeavgivningstabeller (Excel-fil) för andra temperaturområden finns på www.purmo.se.						
C 11	400	**6732922**	159	145	84	4,9	0,9
	500	**6732923**	199	181	105	6,1	1,1
ϕn = 711 W/m (Δt50)	600	**6732924**	239	218	126	7,4	1,3
ϕn = 366 W/m (Δt30)	700	**6732925**	279	254	147	8,6	1,5
n = 1,3026	800	**6732926**	318	290	168	9,8	1,7
K = 4,3530	900	**6732927**	358	326	189	11,1	1,9
	1 000	**6732928**	398	363	211	12,3	2,1
	1 100	**6732929**	438	399	232	13,5	2,3
	1 200	**6732930**	477	435	253	14,7	2,6
	1 400	**6732931**	557	508	295	17,2	3,0
	1 600	**6732932**	637	580	337	19,7	3,4
	1 800	**6732933**	716	653	379	22,1	3,8
	2 000	**6732934**	796	725	421	24,6	4,3
	2 300	**6732935**	915	834	484	28,3	4,9
	2 600	**6732936**	1 035	943	547	32,0	5,5
	3 000	**6732937**	1 194	1 088	632	36,9	6,4
C 21	400	**6733616**	216	197	115	7,5	1,7
	500	**6733617**	271	247	144	9,4	2,2
ϕn = 963 W/m (Δt50)	600	**6733618**	325	296	172	11,3	2,6
ϕn = 497 W/m (Δt30)	700	**6733619**	379	345	201	13,1	3,1
n = 1,2940	800	**6733620**	433	395	230	15,0	3,5
K = 6,0976	900	**6733621**	487	444	259	16,9	3,9
	1 000	**6733622**	541	493	287	18,8	4,4
	1 100	**6733623**	595	543	316	20,6	4,8
	1 200	**6733624**	649	592	345	22,5	5,2
	1 400	**6733625**	757	691	402	26,3	6,1
	1 600	**6733626**	866	789	460	30,0	7,0
	1 800	**6733627**	974	888	517	33,8	7,9
	2 000	**6733628**	1 082	987	575	37,5	8,7
	2 300	**6733629**	1 244	1 135	661	43,2	10,1
	2 600	**6733630**	1 407	1 283	747	48,8	11,4
	3 000	**6733631**	1 623	1 480	862	56,3	13,1
C 22	400	**6733114**	271	247	143	8,8	1,8
	500	**6733115**	339	309	178	11,0	2,2
ϕn = 1 221 W/m (Δt50)	600	**6733116**	407	371	214	13,2	2,7
ϕn = 623 W/m (Δt30)	700	**6733117**	475	432	249	15,4	3,1
n = 1,3182	800	**6733118**	543	494	285	17,6	3,6
K = 7,0329	900	**6733119**	611	556	321	19,8	4,0
	1 000	**6733120**	679	618	356	22,0	4,5
	1 100	**6733121**	746	680	392	24,2	4,9
	1 200	**6733122**	814	741	428	26,4	5,4
	1 400	**6733123**	950	865	499	30,8	6,3
	1 600	**6733124**	1086	988	570	35,2	7,2
	1 800	**6733125**	1221	1 112	641	39,6	8,0
	2 000	**6733126**	1357	1 236	713	44,0	8,9
	2 300	**6733127**	1561	1 421	819	50,6	10,3
	2 600	**6733128**	1764	1 606	926	57,2	11,6
	3 000	**6733129**	2036	1 853	1 069	66,0	13,4
C 33	400	**6733210**	376	343	197	13,2	2,7
	500	**6733211**	471	428	246	16,5	3,3
ϕn = 1 699 W/m (Δt50)	600	**6733212**	565	514	295	19,8	4,0
ϕn = 863 W/m (Δt30)	700	**6733213**	659	599	345	23,1	4,7
n = 1,3255	800	**6733214**	753	685	394	26,5	5,3
K = 9,5106	900	**6733215**	847	771	443	29,8	6,0
	1 000	**6733216**	941	856	492	33,1	6,7
	1 100	**6733217**	1 035	942	542	36,4	7,3
	1 200	**6733218**	1 129	1 028	591	39,7	8,0
	1 400	**6733219**	1 318	1 199	689	46,3	9,3
	1 600	**6733220**	1 506	1 370	788	52,9	10,7
	1 800	**6733221**	1 694	1 541	886	59,5	12,0
	2 000	**6733222**	1 882	1 713	985	66,1	13,3
	2 300	**6733223**	2 165	1 970	1 133	76,1	15,3
	2 600	**6733224**	2 447	2 227	1 280	86,0	17,3
	3 000	**6733225**	2 824	2 569	1 477	99,2	20,0

Levereras komplett med monterade sidoplåtar och toppgaller samt konsoler, luftskruv och blindplugg.

RADIATORTYP	LÄNGD (mm)	RSK	EFFEKT (W) 60/45/20°C	EFFEKT (W) 55/45/20°C	EFFEKT (W) 45/35/20°C	VIKT (kg)	VOLYM (l)
450 mm	**Effektberäkning:** Värmeavgivningstabeller (Excel-fil) för andra temperaturområden finns på www.purmo.se.						
C 11	400	**6732938**	177	161	93	5,6	1,0
	500	**6732939**	221	201	117	7,0	1,2
ϕn = 790 W/m (Δt50)	600	**6732940**	265	241	140	8,3	1,5
ϕn = 406 W/m (Δt30)	700	**6732941**	309	282	163	9,7	1,7
n = 1,3048	800	**6732942**	353	322	187	11,1	1,9
K = 4,7952	900	**6732943**	398	362	210	12,5	2,2
	1 000	**6732944**	442	402	233	13,9	2,4
	1 100	**6732945**	486	443	257	15,3	2,7
	1 200	**6732946**	530	483	280	16,7	2,9
	1 400	**6732947**	618	563	327	19,5	3,4
	1 600	**6732948**	707	644	373	22,2	3,9
	1 800	**6732949**	795	724	420	25,0	4,4
	2 000	**6732950**	883	805	467	27,8	4,8
	2 300	**6732951**	1 016	926	537	32,0	5,6
	2 600	**6732952**	1 148	1 046	607	36,1	6,3
	3 000	**6732953**	1 325	1 207	700	41,7	7,3
C 21	400	**6733632**	237	216	126	8,5	2,0
	500	**6733633**	297	271	157	10,6	2,5
ϕn = 1 060 W/m (Δt50)	600	**6733634**	356	325	189	12,7	2,9
ϕn = 545 W/m (Δt30)	700	**6733635**	416	379	220	14,8	3,4
n = 1,3008	800	**6733636**	475	433	252	16,9	3,9
K = 6,5356	900	**6733637**	534	487	283	19,0	4,4
	1 000	**6733638**	594	541	314	21,2	4,9
	1 100	**6733639**	653	595	346	23,3	5,4
	1 200	**6733640**	712	649	377	25,4	5,9
	1 400	**6733641**	831	758	440	29,6	6,9
	1 600	**6733642**	950	866	503	33,8	7,8
	1 800	**6733643**	1 069	974	566	38,1	8,8
	2 000	**6733644**	1 187	1 082	629	42,3	9,8
	2 300	**6733645**	1 366	1 245	723	48,6	11,3
	2 600	**6733646**	1 544	1 407	817	55,0	12,7
	3 000	**6733647**	1 781	1 623	943	63,5	14,7
C 22	400	**6733130**	299	272	157	9,9	2,0
	500	**6733131**	374	340	196	12,4	2,5
ϕn = 1 347 W/m (Δt50)	600	**6733132**	448	408	235	14,9	3,0
ϕn = 685 W/m (Δt30)	700	**6733133**	523	476	274	17,4	3,5
n = 1,3226	800	**6733134**	598	544	313	19,9	4,0
K = 7,6262	900	**6733135**	672	612	352	22,4	4,5
	1 000	**6733136**	747	680	391	24,9	5,0
	1 100	**6733137**	822	748	431	27,3	5,5
	1 200	**6733138**	897	816	470	29,8	6,0
	1 400	**6733139**	1 046	952	548	34,8	7,0
	1 600	**6733140**	1 195	1 088	626	39,8	8,0
	1 800	**6733141**	1 345	1 224	705	44,7	9,0
	2 000	**6733142**	1 494	1 360	783	49,7	10,0
	2 300	**6733143**	1 718	1 564	900	57,2	11,5
	2 600	**6733144**	1 943	1 768	1 018	64,6	13,0
	3 000	**6733145**	2 241	2 040	1 174	74,6	15,0
C 33	400	**6733226**	413	376	215	14,9	3,0
	500	**6733227**	516	470	269	18,7	3,7
ϕn = 1 869 W/m (Δt50)	600	**6733228**	620	564	323	22,4	4,5
ϕn = 947 W/m (Δt30)	700	**6733229**	723	657	377	26,1	5,2
n = 1,3313	800	**6733230**	826	751	431	29,9	6,0
K = 10,2275	900	**6733231**	929	845	485	33,6	6,7
	1 000	**6733232**	1 033	939	539	37,4	7,5
	1 100	**6733233**	1 136	1 033	593	41,1	8,2
	1 200	**6733234**	1 239	1 127	646	44,8	8,9
	1 400	**6733235**	1 446	1 315	754	52,3	10,4
	1 600	**6733236**	1 652	1 503	862	59,8	11,9
	1 800	**6733237**	1 859	1 691	970	67,2	13,4
	2 000	**6733238**	2 065	1 878	1 077	74,7	14,9
	2 300	**6733239**	2 375	2 160	1 239	85,9	17,1
	2 600	**6733240**	2 685	2 442	1 401	97,1	19,4
	3 000	**6733241**	3 098	2 818	1 616	112,1	22,4

Levereras komplett med monterade sidoplåtar och toppgaller samt konsoler, luftskruv och blindplugg.

RADIATORTYP	LÄNGD (mm)	RSK	EFFEKT (W) 60/45/20°C	EFFEKT (W) 55/45/20°C	EFFEKT (W) 45/35/20°C	VIKT (kg)	VOLYM (l)
500 mm	**Effektberäkning:** Värmeavgivningstabeller (Excel-fil) för andra temperaturområden finns på www.purmo.se.						
C 11	400	**6732954**	194	177	102	6,2	1,1
	500	**6732955**	242	221	128	7,8	1,3
ϕn = 868 W/m (Δt50)	600	**6732956**	291	265	154	9,3	1,6
ϕn = 445 W/m (Δt30)	700	**6732957**	339	309	179	10,9	1,9
n = 1,3070	800	**6732958**	388	353	205	12,4	2,1
K = 5,2236	900	**6732959**	436	398	230	14,0	2,4
	1 000	**6732960**	485	442	256	15,5	2,7
	1 100	**6732961**	533	486	282	17,1	2,9
	1 200	**6732962**	582	530	307	18,6	3,2
	1 400	**6732963**	679	618	358	21,7	3,8
	1 600	**6732964**	776	707	410	24,8	4,3
	1 800	**6732965**	873	795	461	27,9	4,8
	2 000	**6732966**	970	883	512	31,0	5,4
	2 300	**6732967**	1 115	1 016	589	35,7	6,2
	2 600	**6732968**	1 261	1 148	665	40,3	7,0
	3 000	**6732969**	1 454	1 325	768	46,5	8,0
C 21	400	**6733648**	258	235	136	9,4	2,2
	500	**6733649**	323	294	170	11,8	2,7
ϕn = 1 156 W/m (Δt50)	600	**6733650**	387	353	204	14,1	3,3
ϕn = 593 W/m (Δt30)	700	**6733651**	452	412	238	16,5	3,8
n = 1,3076	800	**6733652**	516	470	273	18,8	4,3
K = 6,9404	900	**6733653**	581	529	307	21,2	4,9
	1 000	**6733654**	646	588	341	23,5	5,4
	1 100	**6733655**	710	647	375	25,9	6,0
	1 200	**6733656**	775	706	409	28,2	6,5
	1 400	**6733657**	904	823	477	32,9	7,6
	1 600	**6733658**	1 033	941	545	37,6	8,7
	1 800	**6733659**	1 162	1 059	613	42,4	9,8
	2 000	**6733660**	1 291	1 176	681	47,1	10,9
	2 300	**6733661**	1 485	1 353	784	54,1	12,5
	2 600	**6733662**	1 678	1 529	886	61,2	14,1
	3 000	**6733663**	1 937	1 764	1 022	70,6	16,3
C 22	400	**6733146**	326	296	170	11,1	2,2
	500	**6733147**	407	370	213	13,9	2,8
ϕn = 1 470 W/m (Δt50)	600	**6733148**	488	444	255	16,6	3,3
ϕn = 746 W/m (Δt30)	700	**6733149**	570	518	298	19,4	3,9
n = 1,3270	800	**6733150**	651	592	340	22,2	4,4
K = 8,1806	900	**6733151**	732	666	383	24,9	5,0
	1 000	**6733152**	814	740	425	27,7	5,5
	1 100	**6733153**	895	814	468	30,5	6,1
	1 200	**6733154**	977	888	511	33,2	6,6
	1 400	**6733155**	1 139	1 037	596	38,8	7,7
	1 600	**6733156**	1 302	1 185	681	44,3	8,8
	1 800	**6733157**	1 465	1 333	766	49,9	10,0
	2 000	**6733158**	1 628	1 481	851	55,4	11,1
	2 300	**6733159**	1 872	1 703	979	63,7	12,7
	2 600	**6733160**	2 116	1 925	1 106	72,0	14,4
	3 000	**6733161**	2 441	2 221	1 276	83,1	16,6
C 33	400	**6733242**	449	408	233	16,7	3,3
	500	**6733243**	561	510	292	20,8	4,1
ϕn = 2 035 W/m (Δt50)	600	**6733244**	673	612	350	25,0	4,9
ϕn = 1 028 W/m (Δt30)	700	**6733245**	785	714	408	29,1	5,8
n = 1,3371	800	**6733246**	897	816	467	33,3	6,6
K = 10,8861	900	**6733247**	1 009	918	525	37,5	7,4
	1 000	**6733248**	1 122	1 020	583	41,6	8,2
	1 100	**6733249**	1 234	1 122	642	45,8	9,1
	1 200	**6733250**	1 346	1 224	700	50,0	9,9
	1 400	**6733251**	1 570	1 427	817	58,3	11,5
	1 600	**6733252**	1 794	1 631	933	66,6	13,2
	1 800	**6733253**	2 019	1 835	1 050	74,9	14,8
	2 000	**6733254**	2 243	2 039	1 167	83,3	16,5
	2 300	**6733255**	2 579	2 345	1 342	95,7	18,9
	2 600	**6733256**	2 916	2 651	1 517	108,2	21,4
	3 000	**6733257**	3 365	3 059	1 750	124,9	24,7

Levereras komplett med monterade sidoplåtar och toppgaller samt konsoler, luftskruv och blindplugg.

RADIATORTYP	LÄNGD (mm)	RSK	EFFEKT (W) 60/45/20°C	EFFEKT (W) 55/45/20°C	EFFEKT (W) 45/35/20°C	VIKT (kg)	VOLYM (l)
600 mm	**Effektberäkning:** Värmeavgivningstabeller (Excel-fil) för andra temperaturområden finns på www.purmo.se.						
C 11	400	**6732970**	227	207	120	7,5	1,3
	500	**6732971**	284	258	149	9,4	1,6
ϕn = 1 018 W/m (Δt50)	600	**6732972**	340	310	179	11,2	1,9
ϕn = 521 W/m (Δt30)	700	**6732973**	397	362	209	13,1	2,2
n = 1,3115	800	**6732974**	454	413	239	15,0	2,6
K = 6,0193	900	**6732975**	511	465	269	16,8	2,9
	1 000	**6732976**	567	517	299	18,7	3,2
	1 100	**6732977**	624	569	329	20,6	3,5
	1 200	**6732978**	681	620	359	22,4	3,8
	1 400	**6732979**	794	724	418	26,2	4,5
	1 600	**6732980**	908	827	478	29,9	5,1
	1 800	**6732981**	1 021	930	538	33,7	5,8
	2 000	**6732982**	1 135	1 034	598	37,4	6,4
	2 300	**6732983**	1 305	1 189	688	43,0	7,4
	2 600	**6732984**	1 475	1 344	777	48,6	8,3
	3 000	**6732985**	1 702	1 551	897	56,1	9,6
C 21	400	**6733664**	297	271	156	10,4	2,6
	500	**6733665**	372	338	195	13,0	3,3
ϕn = 1 340 W/m (Δt50)	600	**6733666**	446	406	234	15,6	3,9
ϕn = 682 W/m (Δt30)	700	**6733667**	521	474	273	18,1	4,6
n = 1,3213	800	**6733668**	595	542	312	20,7	5,2
K = 7,6253	900	**6733669**	669	609	351	23,3	5,9
	1 000	**6733670**	744	677	390	25,9	6,5
	1 100	**6733671**	818	745	429	28,5	7,2
	1 200	**6733672**	892	812	468	31,1	7,8
	1 400	**6733673**	1 041	948	546	36,3	9,1
	1 600	**6733674**	1 190	1 083	624	41,5	10,4
	1 800	**6733675**	1 339	1 218	702	46,7	11,7
	2 000	**6733676**	1 487	1 354	780	51,8	13,0
	2 300	**6733677**	1 711	1 557	897	59,6	15,0
	2 600	**6733678**	1 934	1 760	1 014	67,4	16,9
	3 000	**6733679**	2 231	2 031	1 170	77,8	19,5
C 22	400	**6733162**	377	343	196	13,4	2,6
	500	**6733163**	471	428	245	16,7	3,3
ϕn = 1 709 W/m (Δt50)	600	**6733164**	565	514	294	20,0	4,0
ϕn = 864 W/m (Δt30)	700	**6733165**	660	600	343	23,4	4,6
n = 1,3358	800	**6733166**	754	685	392	26,7	5,3
K = 9,1888	900	**6733167**	848	771	442	30,1	5,9
	1 000	**6733168**	942	857	491	33,4	6,6
	1 100	**6733169**	1 037	943	540	36,7	7,3
	1 200	**6733170**	1 131	1 028	589	40,1	7,9
	1 400	**6733171**	1 319	1 200	687	46,8	9,2
	1 600	**6733172**	1 508	1 371	785	53,4	10,6
	1 800	**6733173**	1 696	1 542	883	60,1	11,9
	2 000	**6733174**	1 885	1 714	981	66,8	13,2
	2 300	**6733175**	2 167	1 971	1 128	76,8	15,2
	2 600	**6733176**	2 450	2 228	1 275	86,8	17,2
	3 000	**6733177**	2 827	2 571	1 472	100,2	19,8
C 33	400	**6733258**	517	469	267	20,1	3,9
	500	**6733259**	646	587	334	25,1	4,9
ϕn = 2 356 W/m (Δt50)	600	**6733260**	775	704	401	30,1	5,9
ϕn = 1 183 W/m (Δt30)	700	**6733261**	904	821	468	35,1	6,9
n = 1,3486	800	**6733262**	1 033	939	535	40,2	7,8
K = 12,0488	900	**6733263**	1 163	1 056	601	45,2	8,8
	1 000	**6733264**	1 292	1 173	668	50,2	9,8
	1 100	**6733265**	1 421	1 291	735	55,2	10,8
	1 200	**6733266**	1 550	1 408	802	60,2	11,8
	1 400	**6733267**	1 808	1 643	936	70,3	13,7
	1 600	**6733268**	2 067	1 878	1 069	80,3	15,7
	1 800	**6733269**	2 325	2 112	1 203	90,4	17,6
	2 000	**6733270**	2 584	2 347	1 336	100,4	19,6
	2 300	**6733271**	2 971	2 699	1 537	115,5	22,5
	2 600	**6733272**	3 359	3 051	1 737	130,5	25,5
	3 000	**6733273**	3 875	3 520	2 005	150,6	29,4

Levereras komplett med monterade sidoplåtar och toppgaller samt konsoler, luftskruv och blindplugg.

RADIATORTYP	LÄNGD (mm)	RSK	EFFEKT (W) 60/45/20°C	EFFEKT (W) 55/45/20°C	EFFEKT (W) 45/35/20°C	VIKT (kg)	VOLYM (l)
900 mm	**Effektberäkning:** Värmeavgivningstabeller (Excel-fil) för andra temperaturområden finns på www.purmo.se.						
C 11	400	**6732986**	317	289	167	11,3	1,8
	500	**6732987**	397	361	208	14,2	2,3
ϕn = 1 427 W/m (Δt50)	600	**6732988**	476	433	250	17,0	2,7
ϕn = 728 W/m (Δt30)	700	**6732989**	555	506	292	19,8	3,2
n = 1,3170	800	**6732990**	635	578	333	22,6	3,6
K = 8,2581	900	**6732991**	714	650	375	25,5	4,1
	1 000	**6732992**	794	722	417	28,3	4,5
	1 100	**6732993**	873	795	459	31,1	5,0
	1 200	**6732994**	952	867	500	34,0	5,4
	1 400	**6732995**	1 111	1 011	584	39,6	6,3
	1 600	**6732996**	1 270	1 156	667	45,3	7,2
	1 800	**6732997**	1 428	1 300	750	50,9	8,1
	2 000	**6732998**	1 587	1 445	834	56,6	9,0
	2 300	**6732999**	1 825	1 662	959	65,1	10,4
	2 600	**6733000**	2 063	1 878	1 084	73,6	11,7
	3 000	**6733001**	2 381	2 167	1 251	84,9	13,5
C 21	400	**6733680**	410	373	213	16,9	3,6
	500	**6733681**	512	466	266	21,2	4,5
ϕn = 1 861 W/m (Δt50)	600	**6733682**	615	559	320	25,4	5,4
ϕn = 939 W/m (Δt30)	700	**6733683**	717	652	373	29,6	6,3
n = 1,3390	800	**6733684**	820	745	426	33,8	7,2
K = 9,8816	900	**6733685**	922	838	479	38,1	8,1
	1 000	**6733686**	1 025	932	533	42,3	9,0
	1 100	**6733687**	1 127	1 025	586	46,5	9,9
	1 200	**6733688**	1 230	1 118	639	50,8	10,8
	1 400	**6733689**	1 435	1 304	746	59,2	12,6
	1 600	**6733690**	1 640	1 490	852	67,7	14,4
	1 800	**6733691**	1 845	1 677	959	76,1	16,2
	2 000	**6733692**	2 049	1 863	1 065	84,6	18,0
	2 300	**6733693**	2 357	2 142	1 225	97,3	20,7
	2 600	**6733694**	2 664	2 422	1 385	110,0	23,4
	3 000	**6733695**	3 074	2 795	1 598	126,9	27,0
C 22	400	**6733178**	522	474	269	20,3	3,6
	500	**6733179**	652	592	336	25,4	4,5
ϕn = 2 388 W/m (Δt50)	600	**6733180**	783	711	404	30,4	5,4
ϕn = 1 194 W/m (Δt30)	700	**6733181**	913	829	471	35,5	6,3
n = 1,3561	800	**6733182**	1 044	948	538	40,6	7,2
K = 11,8594	900	**6733183**	1 174	1 066	605	45,6	8,1
	1 000	**6733184**	1 305	1 185	673	50,7	9,0
	1 100	**6733185**	1 435	1 303	740	55,8	9,9
	1 200	**6733186**	1 566	1 422	807	60,8	10,8
	1 400	**6733187**	1 827	1 659	942	71,0	12,6
	1 600	**6733188**	2 088	1 896	1 076	81,1	14,4
	1 800	**6733189**	2 349	2 133	1 211	91,3	16,2
	2 000	**6733190**	2 610	2 370	1 345	101,4	18,0
	2 300	**6733191**	3 001	2 725	1 547	116,6	20,7
	2 600	**6733192**	3 393	3 080	1 749	131,8	23,4
	3 000	**6733193**	3 915	3 554	2 018	152,1	27,0
C 33	400	**6733274**	711	646	366	24,2	4,2
	500	**6733275**	889	807	457	30,3	5,3
ϕn = 3 260 W/m (Δt50)	600	**6733276**	1 067	968	549	36,4	6,4
ϕn = 1 627 W/m (Δt30)	700	**6733277**	1 245	1 130	640	42,4	7,4
n = 1,3600	800	**6733278**	1 423	1 291	732	48,5	8,5
K = 15,9448	900	**6733279**	1 601	1 453	823	54,5	9,5
	1 000	**6733280**	1 778	1 614	915	60,6	10,6
	1 100	**6733281**	1 956	1 776	1 006	66,7	11,7
	1 200	**6733282**	2 134	1 937	1 098	72,7	12,7
	1 400	**6733283**	2 490	2 260	1 281	84,8	14,8
	1 600	**6733284**	2 845	2 583	1 464	97,0	17,0
	1 800	**6733285**	3 201	2 905	1 647	109,1	19,1
	2 000	**6733286**	3 557	3 228	1 830	121,2	21,2
	2 300	**6733287**	4 090	3 713	2 104	139,4	24,4
	2 600	**6733288**	4 624	4 197	2 379	157,6	27,6
	3 000	**6733289**	5 335	4 842	2 745	181,8	31,8

Levereras komplett med monterade sidoplåtar och toppgaller samt konsoler, luftskruv och blindplugg.

PURMO VENTIL COMPACT 200

Ventil Compact är en klassisk panelradiator för slutna vattenburna värmesystem. Med en platsbesparande höjd på 200 mm är Ventil Compact perfekt för installation under stora fönster i moderna miljöer. Ventil Compact är en verklig kvalitetsradiator med mycket hög finish. Radiatorn levereras med förmonterade sidoplåtar samt toppgaller och har en profilerad front för optimal värmeeffekt. Dess integrerade ventilkoppel möjliggör en snygg och enkel installation.

Grundspecifikationer

Radiatortyper	CV 21, CV 22, CV 33, CV 44
Konstruktion	Enligt EN 442-1
Material	Kallvalsat bandstål EN 10130
Ytbehandling	Ytbehandlingen uppfyller kraven för DIN 55900
Färg	Vit RAL 9016. 70 specialfärger finns som tillval.
Tryckklass	PN 10
Standardanslutning	Inbyggt koppel c/c 50 omvänt flöde och fyra 1/2” anslutningar (ventilinsats demonteras för 1/2”)
Kvalitetsnorm	SFS-EN ISO 9001 och 14001
Höjder (mm)	200
Bredder (mm)	600, 700, 800, 900, 1000, 1100, 1200, 1400, 1600, 1800, 2000, 2300, 2600, 3000
Antal konsoler	Bredder: 400-1600 mm (2 st) och 1800-3000 mm (3 st)
Leveransinnehåll	Sidoplåtar, toppgaller, integrerat koppel, M30 ventilinsats, luftskruv och blindplugg (konsoler ingår ej).
Övrigt	Typ 21, 22 och 44 är vändbara. Typ 33 anges som höger- eller vänsterställd vid beställning.

Radiatortyper

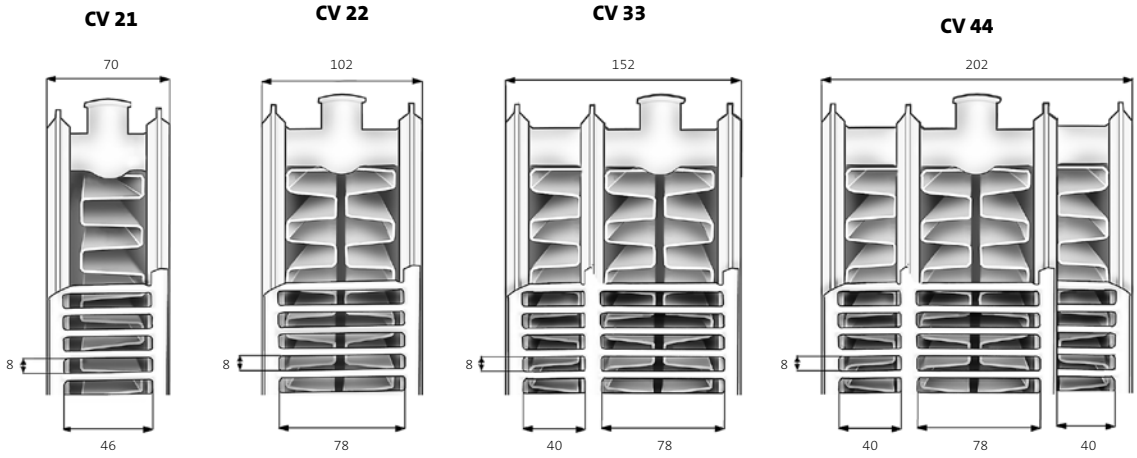

Installationsmått

Produktetiketten ska vara vänd mot väggen vid montering, förutom typ 33, där etiketten är vänd utåt.
Installationen kan även göras med golvkonsoler (se tillbehör).

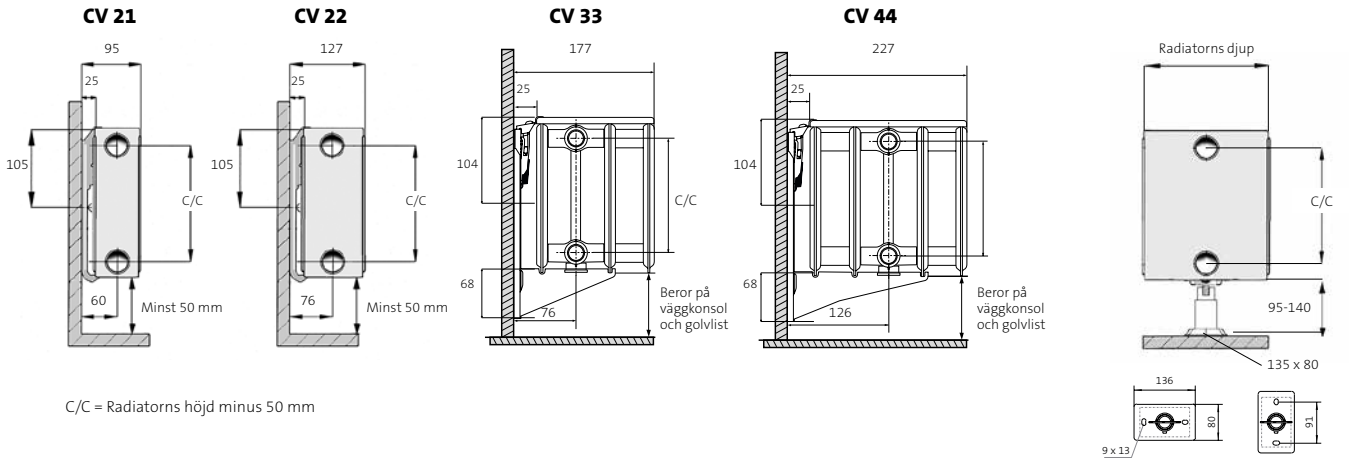

C/C = Radiatorns höjd minus 50 mm

Anslutningar

Röranslutningen bör vara enligt bilderna nedan. Annan anslutning förorsakar en minskning av radiatoreffekten.

Bottenanslutning

Det integrerade ventilkopplet svetsas fast på radiatorn vid tillverkningen. Ventilkopplets övre del utrustas med PURMO M30 (standard), eller med Purmo RD/RDF ventilinsats. Ventilkopplets undre del har invändig gänga 1/2" på tillopp och retur. Tack vare det integrerade kopplet kan radiatorn anslutas underifrån. Typerna 21, 22 och 44 är vändbara. Typ 33 anges som höger- eller vänsterställd vid beställning. Radiatorn levereras i 2-rörsutförande.

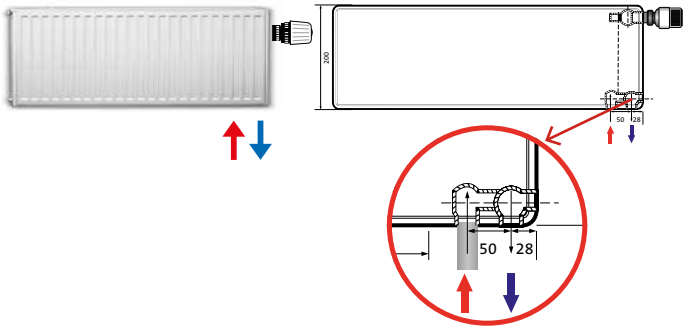

Sidoanslutning

Sidoanslutning förutsätter användning av externt radiatorkoppel eller ventil. Vid sidoanslutning pluggas bottenanslutningarna, en extra 1/2" propp behövs.

Diagonalanslutning

Diagonalanslutning förutsätter användning av extern ventil. Vid diagonalanslutning pluggas bottenanslutningarna, en extra 1/2" propp behövs.

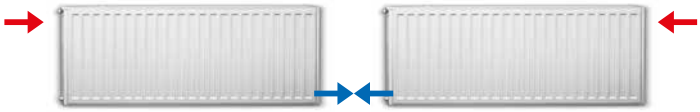

Serieanslutning

Serieanslutning förutsätter användning av externa ventiler. Vid serieanslutning pluggas bottenanslutningarna, en extra 1/2" propp behövs.

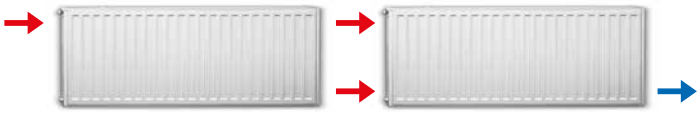

RADIATORTYP	LÄNGD (mm)	RSK VÄNSTER	RSK HÖGER	EFFEKT (W) 60/45/20°C	EFFEKT (W) 55/45/20°C	EFFEKT (W) 45/35/20°C	VIKT (kg)	VOLYM (l)
200 mm	**Effektberäkning:** Värmeavgivningstabeller (Excel-fil) för andra temperaturområden finns på www.purmo.se.							
CV 21	600	**6734700**	**6734700**	182	165	95	7,9	1,4
	700	**6734701**	**6734701**	212	193	111	9,3	1,7
ϕn = 549 W/m (Δt50)	800	**6734702**	**6734702**	242	220	126	10,5	1,9
ϕn = 278 W/m (Δt30)	900	**6734703**	**6734703**	273	248	142	11,9	2,2
n = 1,3332	1 000	**6734704**	**6734704**	303	276	158	13,2	2,4
K = 2,9819	1 100	**6734705**	**6734705**	333	303	174	14,6	2,6
	1 200	**6734706**	**6734706**	364	331	190	15,9	2,9
	1 400	**6734707**	**6734707**	424	386	221	19,0	3,4
	1 600	**6734708**	**6734708**	485	441	253	21,4	3,8
	1 800	**6734709**	**6734709**	546	496	284	23,7	4,3
	2 000	**6734710**	**6734710**	606	551	316	26,4	4,8
	2 300	**6734711**	**6734711**	697	634	363	30,3	5,5
	2 600	**6734712**	**6734712**	788	717	411	34,4	6,2
	3 000	**6734713**	**6734713**	909	827	474	39,6	7,2
CV 22	600	**6734714**	**6734714**	240	219	126	8,9	1,5
	700	**6734715**	**6734715**	281	255	147	11,0	1,8
ϕn = 724 W/m (Δt50)	800	**6734716**	**6734716**	321	292	168	12,5	2,0
ϕn = 367,6 W/m (Δt30)	900	**6734717**	**6734717**	361	328	189	14,0	2,3
n = 1,3269	1 000	**6734718**	**6734718**	401	365	210	15,6	2,5
K = 4,0305	1 100	**6734719**	**6734719**	441	401	231	17,2	2,8
	1 200	**6734720**	**6734720**	481	438	251	18,8	3,0
	1 400	**6734721**	**6734721**	561	511	293	21,9	3,5
	1 600	**6734722**	**6734722**	641	583	335	25,0	4,0
	1 800	**6734723**	**6734723**	721	656	377	28,1	4,5
	2 000	**6734724**	**6734724**	802	729	419	31,3	5,0
	2 300	**6734725**	**6734725**	922	839	482	35,9	5,8
	2 600	**6734726**	**6734726**	1042	948	545	40,6	6,5
	3 000	**6734727**	**6734727**	1202	1094	629	46,9	7,5
CV 33	600	**6735336**	**6734728**	337	307	175	13,8	2,2
	700	**6735337**	**6734729**	394	358	204	16,2	2,6
ϕn = 1 022 W/m (Δt50)	800	**6735338**	**6734730**	450	409	234	18,5	3,0
ϕn = 515 W/m (Δt30)	900	**6735339**	**6734731**	506	460	263	20,8	3,3
n = 1,3403	1 000	**6735340**	**6734732**	562	511	292	23,1	3,7
K = 5,3991	1 100	**6735341**	**6734733**	619	562	321	25,5	4,1
	1 200	**6735342**	**6734734**	675	613	351	27,8	4,4
	1 400	**6735343**	**6734735**	787	716	409	32,4	5,2
	1 600	**6735344**	**6734736**	900	818	467	37,0	5,9
	1 800	**6735345**	**6734737**	1012	920	526	41,6	6,7
	2 000	**6735346**	**6734738**	1125	1022	584	46,3	7,4
	2 300	**6735347**	**6734739**	1294	1176	672	53,3	8,5
	2 600	**6735348**	**6734740**	1462	1329	760	60,1	9,6
	3 000	**6735349**	**6734741**	1687	1534	876	69,4	11,1
CV 44	600	**6734742**	**6734742**	439	399	227	17,3	2,9
	700	**6734743**	**6734743**	512	465	265	20,2	3,4
ϕn = 1 337 W/m (Δt50)	800	**6734744**	**6734744**	586	532	303	23,2	3,9
ϕn = 670 W/m (Δt30)	900	**6734745**	**6734745**	659	598	340	26,1	4,4
n = 1,3516	1 000	**6734746**	**6734746**	732	665	378	29,0	4,9
K = 6,7577	1 100	**6734747**	**6734747**	805	731	416	31,9	5,4
	1 200	**6734748**	**6734748**	879	798	454	34,8	5,9
	1 400	**6734749**	**6734749**	1025	931	529	40,6	6,9
	1 600	**6734750**	**6734750**	1171	1064	605	46,3	7,8
	1 800	**6734751**	**6734751**	1318	1197	681	52,1	8,8
	2 000	**6734752**	**6734752**	1464	1330	756	57,9	9,8
	2 300	**6734753**	**6734753**	1684	1529	870	66,6	11,3
	2 600	**6734754**	**6734754**	1903	1729	983	75,3	12,7
	3 000	**6734755**	**6734755**	2196	1995	1134	86,9	14,7

Levereras komplett med monterade sidoplåtar och toppgaller samt konsoler, luftskruv och blindplugg.

PURMO PLAN & RAMO VENTIL COMPACT 200

Plan och Ramo Ventil Compact är moderna panelradiatorer för slutna vattenburna värmesystem. Med en platsbesparande höjd på 200 mm är Plan och Ramo perfekta för installation under stora fönster i moderna miljöer. Plan och Ramo är verkliga kvalitetsradiatorer med mycket hög finish. Dess integrerade ventilkoppel möjliggör en snygg och enkel installation. Plan Ventil Compact levereras med förmonterade sidoplåtar samt toppgaller och har en helt slät frontpanel. Ramo Ventil Compact har en slät frontpanel med tunna vågräta linjer. Både Plan och Ramo finns som tillval med släta frontplåtar på bägge sidor med beteckning FF respektive RR, och kan då enbart installeras med golvkonsoler.

Grundspecifikationer

Radiatortyper	FCV/FFCV 21, FCV/FFCV 22, FCV/FFCV 33, FCV/FFCV 44. RCV/RRCV 21, RCV/RRCV 22, RCV/RRCV 33, RCV/RRCV 44
Konstruktion	Enligt EN 442-1
Material	Kallvalsat bandstål EN 10130
Ytbehandling	Ytbehandlingen uppfyller kraven för DIN 55900
Färg	Vit RAL 9016. 70 specialfärger finns som tillval.
Tryckklass	PN 10
Standardanslutning	Inbyggt koppel c/c 50 omvänt flöde och fyra 1/2” anslutningar (ventilinsats demonteras för 1/2”)
Kvalitetsnorm	SFS-EN ISO 9001 och 14001
Höjder (mm)	200
Bredder (mm)	600, 700, 800, 900, 1000, 1100, 1200, 1400, 1600, 1800, 2000, 2300, 2600, 3000
Antal konsoler	Bredder: 400-1600 mm (2 st) och 1800-3000 mm (3 st)
Leveransinnehåll	Sidoplåtar, toppgaller, integrerat koppel, M30 ventilinsats, luftskruv och blindplugg (konsoler ingår ej).
Övrigt	Typ 21, 22 och 44 är vändbara. Typ 33 anges som höger- eller vänsterställd vid beställning.

Radiatortyper

FCV/RCV 21

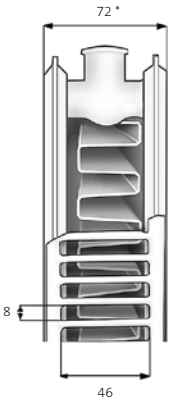

FCV/RCV 22

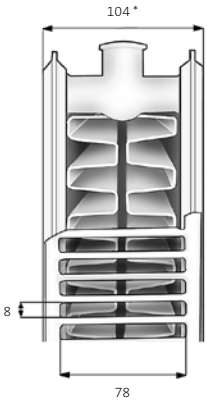

FCV/RCV 33

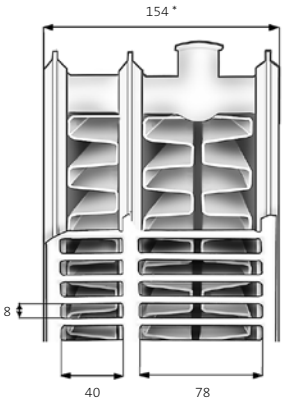

FCV/RCV 44

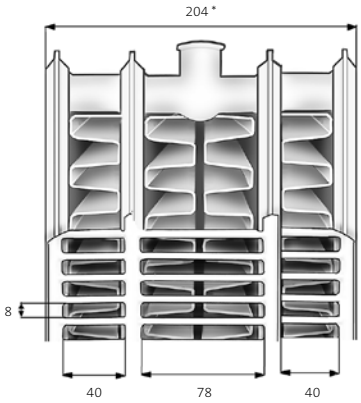

OBS!
*FFCV/RRCV + 2 mm

Installationsmått

Produktetiketten ska vara vänd mot väggen vid montering, förutom typ 33, där etiketten är vänd utåt.
Installationen kan även göras med golvkonsoler (se tillbehör).

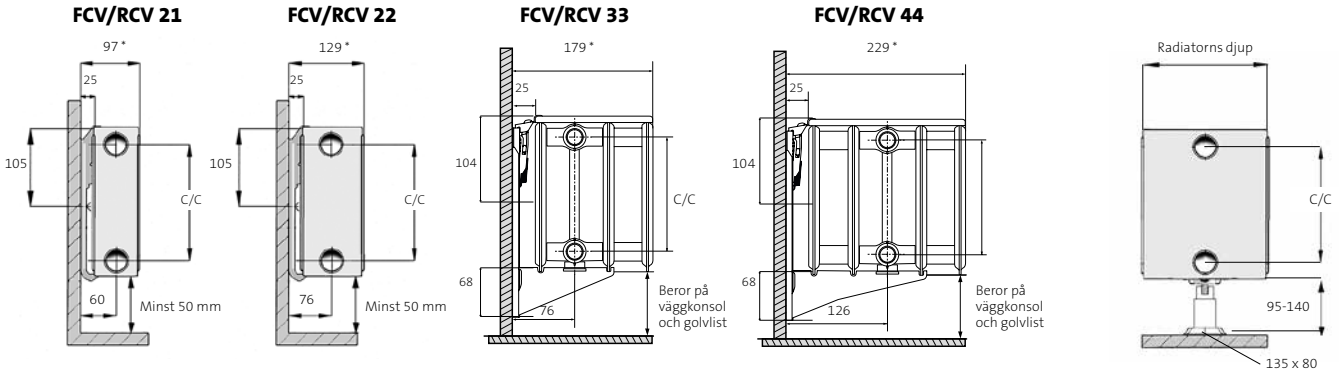

C/C = Radiatorns höjd minus 50 mm. * FFCV/RRCV + 2 mm. **OBS!** FFCV/RRCV kan endast monteras med golvkonsol.

Anslutningar

Röranslutningen bör vara enligt bilderna nedan. Annan anslutning förorsakar en minskning av radiatoreffekten.

Bottenanslutning
Det integrerade ventilkopplet svetsas fast på radiatorn vid tillverkningen. Ventilkopplets övre del utrustas med PURMO M30 (standard), eller med Purmo RD/RDF ventilinsats. Ventilkopplets undre del har invändig gänga 1/2" på tillopp och retur. Tack vare det integrerade kopplet kan radiatorn anslutas underifrån. Typerna 21, 22 och 44 är vändbara. Typ 33 anges som höger- eller vänsterställd vid beställning. Radiatorn levereras i 2-rörsutförande.

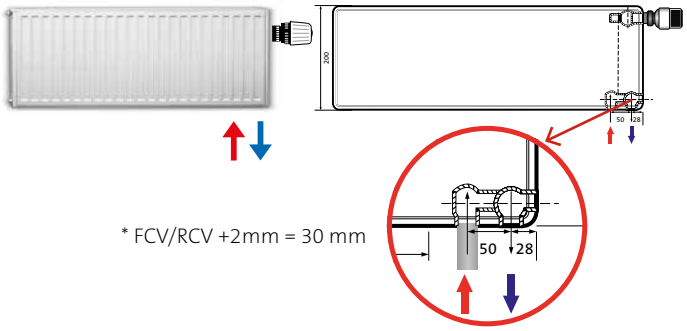

Sidoanslutning
Sidoanslutning förutsätter användning av externt radiatorkoppel eller ventil. Vid sidoanslutning pluggas bottenanslutningarna, en extra 1/2" propp behövs.

Diagonalanslutning

Diagonalanslutning förutsätter användning av extern ventil. Vid diagonalanslutning pluggas bottenanslutningarna, en extra 1/2" propp behövs.

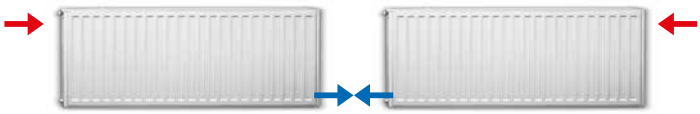

Serieanslutning

Serieanslutning förutsätter användning av externa ventiler. Vid serieanslutning pluggas bottenanslutningarna, en extra 1/2" propp behövs.

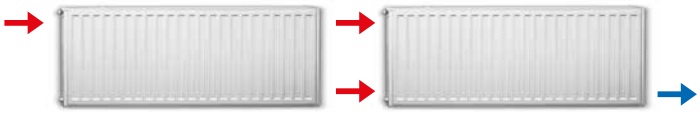

RADIATORTYP	LÄNGD (mm)	RSK – FCV VÄNSTER	RSK – FCV HÖGER	RSK – RCV VÄNSTER	RSK – RCV HÖGER	EFFEKT (W) 60/45/20°C	EFFEKT (W) 55/45/20°C	EFFEKT (W) 45/35/20°C	VIKT (kg)	VOLYM (l)
200 mm	**Effektberäkning:** Värmeavgivningstabeller (Excel-fil) för andra temperaturområden finns på www.purmo.se.									
FCV/RCV 21	600	**6737456**	**6737400**	**6737638**	**6737582**	183	167	96	9,0	1,4
	700	**6737457**	**6737401**	**6737639**	**6737583**	214	195	112	10,5	1,7
ϕn = 550 W/m (Δt50)	800	**6737458**	**6737402**	**6737640**	**6737584**	244	223	128	11,9	1,9
ϕn = 280 W/m (Δt30)	900	**6737459**	**6737403**	**6737641**	**6737585**	275	250	144	13,4	2,2
n = 1,3186	1 000	**6737460**	**6737404**	**6737642**	**6737586**	306	278	160	14,9	2,4
K = 3,1630	1 100	**6737461**	**6737405**	**6737643**	**6737587**	336	306	176	16,5	2,6
	1 200	**6737462**	**6737406**	**6737644**	**6737588**	367	334	193	18,0	2,9
	1 400	**6737463**	**6737407**	**6737645**	**6737589**	428	390	225	21,5	3,4
	1 600	**6737464**	**6737408**	**6737646**	**6737590**	489	445	257	24,2	3,8
	1 800	**6737465**	**6737409**	**6737647**	**6737591**	550	501	289	26,8	4,3
	2 000	**6737466**	**6737410**	**6737648**	**6737592**	611	556	321	29,9	4,8
	2 300	**6737467**	**6737411**	**6737649**	**6737593**	703	640	369	34,3	5,5
	2 600	**6737468**	**6737412**	**6737650**	**6737594**	795	723	417	38,9	6,2
	3 000	**6737469**	**6737413**	**6737651**	**6737595**	917	835	481	44,8	7,2
FCV/RCV 22	600	**6737470**	**6737414**	**6737652**	**6737596**	241	219	126	9,9	1,5
	700	**6737471**	**6737415**	**6737653**	**6737597**	281	256	147	12,2	1,8
ϕn = 724 W/m (Δt50)	800	**6737472**	**6737416**	**6737654**	**6737598**	321	292	168	13,8	2,0
ϕn = 368 W/m (Δt30)	900	**6737473**	**6737417**	**6737655**	**6737599**	361	329	189	15,6	2,3
n = 1,3238	1 000	**6737474**	**6737418**	**6737656**	**6737600**	401	365	210	17,4	2,5
K = 4,0798	1 100	**6737475**	**6737419**	**6737657**	**6737601**	442	402	231	19,1	2,8
	1 200	**6737476**	**6737420**	**6737658**	**6737602**	482	438	252	20,9	3,0
	1 400	**6737477**	**6737421**	**6737659**	**6737603**	562	511	294	24,3	3,5
	1 600	**6737478**	**6737422**	**6737660**	**6737604**	642	584	336	27,8	4,0
	1 800	**6737479**	**6737423**	**6737661**	**6737605**	722	657	378	31,2	4,5
	2 000	**6737480**	**6737424**	**6737662**	**6737606**	803	731	420	34,7	5,0
	2 300	**6737481**	**6737425**	**6737663**	**6737607**	923	840	483	39,9	5,8
	2 600	**6737482**	**6737426**	**6737664**	**6737608**	1044	950	546	45,1	6,5
	3 000	**6737483**	**6737427**	**6737665**	**6737609**	1204	1096	630	52,1	7,5
FCV/RCV 33	600	**6737484**	**6737428**	**6737666**	**6737610**	347	315	181	14,9	2,2
	700	**6737485**	**6737429**	**6737667**	**6737611**	405	368	211	17,4	2,6
ϕn = 1047 W/m (Δt50)	800	**6737486**	**6737430**	**6737668**	**6737612**	462	420	241	19,9	3,0
ϕn = 530 W/m (Δt30)	900	**6737487**	**6737431**	**6737669**	**6737613**	520	473	271	22,4	3,3
n = 1,3337	1 000	**6737488**	**6737432**	**6737670**	**6737614**	578	526	301	24,9	3,7
K = 5,6758	1 100	**6737489**	**6737433**	**6737671**	**6737615**	636	578	331	27,4	4,1
	1 200	**6737490**	**6737434**	**6737672**	**6737616**	693	631	361	29,9	4,4
	1 400	**6737491**	**6737435**	**6737673**	**6737617**	809	736	422	34,9	5,2
	1 600	**6737492**	**6737436**	**6737674**	**6737618**	925	841	482	39,7	5,9
	1 800	**6737493**	**6737437**	**6737675**	**6737619**	1040	946	542	44,7	6,7
	2 000	**6737494**	**6737438**	**6737676**	**6737620**	1156	1051	602	49,7	7,4
	2 300	**6737495**	**6737439**	**6737677**	**6737621**	1329	1209	693	57,2	8,5
	2 600	**6737496**	**6737440**	**6737678**	**6737622**	1502	1366	783	64,6	9,6
	3 000	**6737497**	**6737441**	**6737679**	**6737623**	1734	1577	903	74,6	11,1
FCV/RCV 44	600	**6737498**	**6737442**	**6737680**	**6737624**	442	401	229	18,4	2,9
	700	**6737499**	**6737443**	**6737681**	**6737625**	515	468	267	21,5	3,4
ϕn = 1 339 W/m (Δt50)	800	**6737500**	**6737444**	**6737682**	**6737626**	589	535	305	24,5	3,9
ϕn = 674 W/m (Δt30)	900	**6737501**	**6737445**	**6737683**	**6737627**	662	602	344	27,6	4,4
n = 1,3433	1 000	**6737502**	**6737446**	**6737684**	**6737628**	736	669	382	30,7	4,9
K = 6,9912	1 100	**6737503**	**6737447**	**6737685**	**6737629**	809	736	420	33,8	5,4
	1 200	**6737504**	**6737448**	**6737686**	**6737630**	883	802	458	36,8	5,9
	1 400	**6737505**	**6737449**	**6737687**	**6737631**	1030	936	534	43,0	6,9
	1 600	**6737506**	**6737450**	**6737688**	**6737632**	1177	1070	611	49,1	7,8
	1 800	**6737507**	**6737451**	**6737689**	**6737633**	1325	1204	687	55,2	8,8
	2 000	**6737508**	**6737452**	**6737690**	**6737634**	1472	1337	763	61,4	9,8
	2 300	**6737509**	**6737453**	**6737691**	**6737635**	1693	1538	878	70,6	11,3
	2 600	**6737510**	**6737454**	**6737692**	**6737636**	1913	1739	992	79,7	12,7
	3 000	**6737511**	**6737455**	**6737693**	**6737637**	2208	2006	1145	92,0	14,7

Levereras komplett med monterade sidoplåtar och toppgaller samt konsoler, luftskruv och blindplugg.

RADIATORTYP	LÄNGD (mm)	RSK – FFCV VÄNSTER	RSK – FFCV HÖGER	RSK – RRCV VÄNSTER	RSK – RRCV HÖGER	EFFEKT (W) 60/45/20°C	EFFEKT (W) 55/45/20°C	EFFEKT (W) 45/35/20°C	VIKT (kg)	VOLYM (l)
200 mm	**Effektberäkning:** Värmeavgivningstabeller (Excel-fil) för andra temperaturområden finns på www.purmo.se.									
FFCV/RRCV 21	600	**6737512**	**6737512**	**6737694**	**6737694**	179	163	94	10,0	1,4
	700	**6737513**	**6737513**	**6737695**	**6737695**	209	191	110	11,7	1,7
ϕn = 537 W/m (Δt50)	800	**6737514**	**6737514**	**6737696**	**6737696**	239	218	126	13,3	1,9
ϕn = 275 W/m (Δt30)	900	**6737515**	**6737515**	**6737697**	**6737697**	269	245	142	15,0	2,2
n = 1,3136	1 000	**6737516**	**6737516**	**6737698**	**6737698**	299	272	157	16,7	2,4
K = 3,1492	1 100	**6737517**	**6737517**	**6737699**	**6737699**	329	300	173	18,4	2,6
	1 200	**6737518**	**6737518**	**6737700**	**6737700**	359	327	189	20,0	2,9
	1 400	**6737519**	**6737519**	**6737701**	**6737701**	419	381	220	23,9	3,4
	1 600	**6737520**	**6737520**	**6737702**	**6737702**	478	436	252	27,0	3,8
	1 800	**6737521**	**6737521**	**6737703**	**6737703**	538	490	283	30,0	4,3
	2 000	**6737522**	**6737522**	**6737704**	**6737704**	598	545	315	33,3	4,8
	2 300	**6737523**	**6737523**	**6737705**	**6737705**	688	626	362	38,3	5,5
	2 600	**6737524**	**6737524**	**6737706**	**6737706**	778	708	409	43,3	6,2
	3 000	**6737525**	**6737525**	**6737707**	**6737707**	897	817	472	50,0	7,2
FFCV/RRCV 22	600	**6737526**	**6737526**	**6737708**	**6737708**	239	218	126	11,0	1,5
	700	**6737527**	**6737527**	**6737709**	**6737709**	279	254	147	13,4	1,8
ϕn = 717 W/m (Δt50)	800	**6737528**	**6737528**	**6737710**	**6737710**	319	290	167	15,2	2,0
ϕn = 366 W/m (Δt30)	900	**6737529**	**6737529**	**6737711**	**6737711**	359	327	188	17,1	2,3
n = 1,3176	1 000	**6737530**	**6737530**	**6737712**	**6737712**	399	363	209	19,1	2,5
K = 4,1395	1 100	**6737531**	**6737531**	**6737713**	**6737713**	438	399	230	21,0	2,8
	1 200	**6737532**	**6737532**	**6737714**	**6737714**	478	435	251	22,9	3,0
	1 400	**6737533**	**6737533**	**6737715**	**6737715**	558	508	293	26,7	3,5
	1 600	**6737534**	**6737534**	**6737716**	**6737716**	638	581	335	30,5	4,0
	1 800	**6737535**	**6737535**	**6737717**	**6737717**	717	653	377	34,3	4,5
	2 000	**6737536**	**6737536**	**6737718**	**6737718**	797	726	419	38,2	5,0
	2 300	**6737537**	**6737537**	**6737719**	**6737719**	917	835	481	43,8	5,8
	2 600	**6737538**	**6737538**	**6737720**	**6737720**	1036	943	544	49,6	6,5
	3 000	**6737539**	**6737539**	**6737721**	**6737721**	1196	1089	628	57,2	7,5
FFCV/RRCV 33	600	**6737568**	**6737540**	**6737750**	**6737722**	328	298	170	15,9	2,2
	700	**6737569**	**6737541**	**6737751**	**6737723**	383	348	198	18,6	2,6
ϕn = 996 W/m (Δt50)	800	**6737570**	**6737542**	**6737752**	**6737724**	437	397	227	21,3	3,0
ϕn = 501 W/m (Δt30)	900	**6737571**	**6737543**	**6737753**	**6737725**	492	447	255	23,9	3,3
n = 1,3458	1 000	**6737572**	**6737544**	**6737754**	**6737726**	547	497	283	26,6	3,7
K = 5,1497	1 100	**6737573**	**6737545**	**6737755**	**6737727**	601	546	312	29,3	4,1
	1 200	**6737574**	**6737546**	**6737756**	**6737728**	656	596	340	31,9	4,4
	1 400	**6737575**	**6737547**	**6737757**	**6737729**	765	696	397	37,3	5,2
	1 600	**6737576**	**6737548**	**6737758**	**6737730**	875	795	453	42,5	5,9
	1 800	**6737577**	**6737549**	**6737759**	**6737731**	984	894	510	47,9	6,7
	2 000	**6737578**	**6737550**	**6737760**	**6737732**	1094	994	566	53,2	7,4
	2 300	**6737579**	**6737551**	**6737761**	**6737733**	1258	1143	651	61,2	8,5
	2 600	**6737580**	**6737552**	**6737762**	**6737734**	1422	1292	736	69,1	9,6
	3 000	**6737581**	**6737553**	**6737763**	**6737735**	1640	1490	850	79,8	11,1
FFCV/RRCV 44	600	**6737554**	**6737554**	**6737736**	**6737736**	436	397	227	19,4	2,9
	700	**6737555**	**6737555**	**6737737**	**6737737**	509	463	264	22,7	3,4
ϕn = 1 321 W/m (Δt50)	800	**6737556**	**6737556**	**6737738**	**6737738**	582	529	302	25,9	3,9
ϕn = 666 W/m (Δt30)	900	**6737557**	**6737557**	**6737739**	**6737739**	654	595	340	29,2	4,4
n = 1,3396	1 000	**6737558**	**6737558**	**6737740**	**6737740**	727	661	378	32,4	4,9
K = 6,9978	1 100	**6737559**	**6737559**	**6737741**	**6737741**	800	727	416	35,7	5,4
	1 200	**6737560**	**6737560**	**6737742**	**6737742**	873	793	453	38,9	5,9
	1 400	**6737561**	**6737561**	**6737743**	**6737743**	1018	925	529	45,4	6,9
	1 600	**6737562**	**6737562**	**6737744**	**6737744**	1164	1058	605	51,8	7,8
	1 800	**6737563**	**6737563**	**6737745**	**6737745**	1309	1190	680	58,3	8,8
	2 000	**6737564**	**6737564**	**6737746**	**6737746**	1454	1322	756	64,8	9,8
	2 300	**6737565**	**6737565**	**6737747**	**6737747**	1673	1520	869	74,6	11,3
	2 600	**6737566**	**6737566**	**6737748**	**6737748**	1891	1719	982	84,2	12,7
	3 000	**6737567**	**6737567**	**6737749**	**6737749**	2182	1983	1134	97,2	14,7

Levereras komplett med monterade sidoplåtar och toppgaller samt konsoler, luftskruv och blindplugg.

PURMO VENTIL COMPACT M

Ventil Compact M är en klassisk panelradiator med mittkoppling och inbyggt ventilarrangemang. Ventil Compact är en verklig kvalitetsradiator med mycket hög finish. Radiatorn levereras med förmonterade sidoplåtar samt toppgaller och har en profilerad front för optimal värmeeffekt. Dess integrerade ventilkoppel möjliggör en snygg och enkel installation.

Grundspecifikationer

Radiatortyper	CVM 11, CVM 21, CVM 22, CVM 33
Konstruktion	Enligt EN 442-1
Material	Kallvalsat bandstål EN 10130
Ytbehandling	Ytbehandlingen uppfyller kraven för DIN 55900
Färg	Vit RAL 9016. 70 specialfärger finns som tillval.
Tryckklass	PN 10
Standardanslutning	Inbyggt mittkoppel c/c 50, anslutning 1/2” inv
Kvalitetsnorm	SFS-EN ISO 9001 och 14001
Höjder (mm)	300, 400, 500, 600 och 900 mm
Bredder (mm)	400, 500, 600, 700, 800, 900, 1000, 1100, 1200, 1400, 1600, 1800, 2000, 2300, 2600 och 3000 mm
Antal konsoler	Bredder: 400-1600 mm (2 st) och 1800-3000 mm (3 st)
Leveransinnehåll	Sidoplåtar, toppgaller, integrerat koppel, M28x1,5 ventilinsats FVI, luftskruv, blindplugg och konsoler.

Radiatortyper

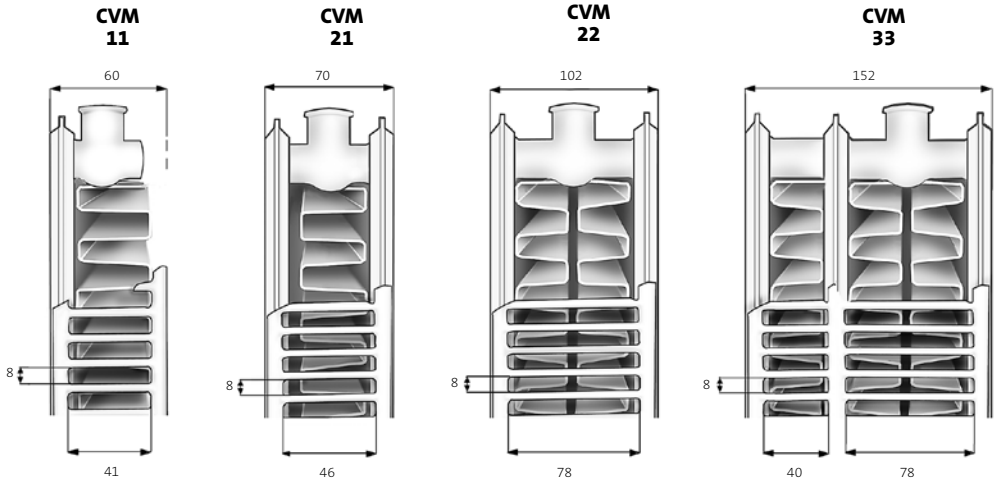

Installationsmått

Produktetiketten ska vara vänd mot väggen vid montering, förutom typ 33, där etiketten är vänd utåt.
Installationen kan även göras med golvkonsoler (se tillbehör).

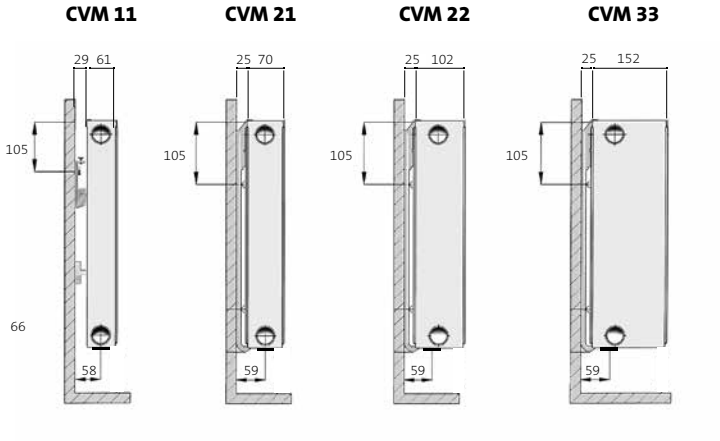

Anslutningar

Bottenanslutning
Det integrerade ventilkopplet svetsas fast på radiatorn vid tillverkningen. Ventilkopplets övre del utrustas med FVI ventilinsats M28x1,5. Ventilkopplets undre del har invändig gänga 1/2" på tillopp och retur. Termostatventilen är alltid monterad på höger sida.

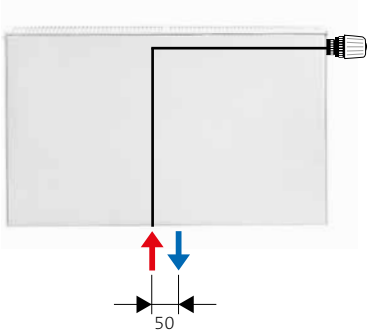

RADIATORTYP	LÄNGD (mm)	RSK-NUMMER	EFFEKT (W) 60/45/20°C	EFFEKT (W) 55/45/20°C	EFFEKT (W) 45/35/20°C	VIKT (kg)	VOLYM (l)
300 mm	**Effektberäkning:** Värmeavgivningstabeller (Excel-fil) för andra temperaturområden finns på www.purmo.se.						
CVM 11	400	**6680000**	122	112	65	4,0	0,7
	500	**6680001**	153	140	81	4,9	0,8
ϕn = 546 W/m (Δt50)	600	**6680002**	184	167	97	5,9	1,0
ϕn = W/m (Δt30)	700	**6680003**	214	195	114	6,8	1,1
n = 1,2981	800	**6680004**	245	223	130	7,7	1,3
K =	900	**6680005**	276	251	146	8,6	1,5
	1 000	**6680006**	306	279	162	9,5	1,6
	1 100	**6680007**	337	307	179	10,4	1,8
	1 200	**6680008**	367	335	195	11,3	2,0
	1 400	**6680009**	429	391	227	13,1	2,3
	1 600	**6680010**	490	447	260	14,9	2,6
	1 800	**6680011**	551	502	292	16,8	3,0
	2 000	**6680012**	612	558	325	18,6	3,3
	2 300	**6680013**	704	642	373	21,3	3,8
	2 600	**6680014**	796	726	422	24,0	4,3
	3 000	**6680015**	919	837	487	27,7	4,9
CVM 21	400	**6680016**	172	157	92	6,0	1,3
	500	**6680017**	215	196	115	7,4	1,7
ϕn = 761 W/m (Δt50)	600	**6680018**	258	236	138	8,8	2,0
ϕn = W/m (Δt30)	700	**6680019**	301	275	161	10,2	2,3
n = 1,2803	800	**6680020**	344	314	184	11,6	2,6
K =	900	**6680021**	387	353	207	13,0	3,0
	1 000	**6680022**	430	393	230	14,4	3,3
	1 100	**6680023**	473	432	253	15,8	3,6
	1 200	**6680024**	516	471	276	17,2	4,0
	1 400	**6680025**	602	550	322	20,0	4,6
	1 600	**6680026**	688	628	368	22,8	5,3
	1 800	**6680027**	774	707	414	25,6	5,9
	2 000	**6680028**	860	785	460	28,4	6,6
	2 300	**6680029**	989	903	529	32,6	7,6
	2 600	**6680030**	1 118	1 021	598	36,8	8,6
	3 000	**6680031**	1 290	1 178	690	42,4	9,9
CVM 22	400	**6680032**	214	195	113	6,9	1,4
	500	**6680033**	268	244	141	8,6	1,7
ϕn = 961 W/m (Δt50)	600	**6680034**	322	293	170	10,2	2,0
ϕn = W/m (Δt30)	700	**6680035**	375	342	198	11,8	2,4
n = 1,3094	800	**6680036**	429	391	226	13,4	2,7
K =	900	**6680037**	483	440	254	15,1	3,1
	1 000	**6680038**	536	488	283	16,7	3,4
	1 100	**6680039**	590	537	311	18,3	3,7
	1 200	**6680040**	643	586	339	20,0	4,1
	1 400	**6680041**	751	684	396	23,2	4,8
	1 600	**6680042**	858	781	452	26,5	5,4
	1 800	**6680043**	965	879	509	29,7	6,1
	2 000	**6680044**	1 072	977	565	33,0	6,8
	2 300	**6680045**	1 233	1 123	650	37,9	7,8
	2 600	**6680046**	1 394	1 270	735	42,8	8,8
	3 000	**6680047**	1 609	1 465	848	49,3	10,2
CVM 33	400	**6680048**	300	273	158	10,2	2,0
	500	**6680049**	375	341	197	12,7	2,6
ϕn = 1 347 W/m (Δt50)	600	**6680050**	450	410	237	15,1	3,1
ϕn = W/m (Δt30)	700	**6680051**	525	478	276	17,6	3,6
n = 1,3140	800	**6680052**	600	546	316	20,0	4,1
K =	900	**6680053**	675	615	355	22,5	4,6
	1 000	**6680054**	750	683	395	24,9	5,1
	1 100	**6680055**	825	751	434	27,4	5,6
	1 200	**6680056**	900	820	474	29,8	6,1
	1 400	**6680057**	1 050	956	552	34,7	7,1
	1 600	**6680058**	1 200	1 093	631	39,6	8,2
	1 800	**6680059**	1 350	1 229	710	44,5	9,2
	2 000	**6680060**	1 500	1 366	789	49,4	10,2
	2 300	**6680061**	1 725	1 571	908	56,8	11,7
	2 600	**6680062**	1 950	1 776	1 026	64,1	13,3
	3 000	**6680063**	2 250	2 049	1 184	73,9	15,3

Levereras komplett med monterade sidoplåtar och toppgaller samt konsoler, luftskruv och blindplugg.

RADIATORTYP	LÄNGD (mm)	RSK-NUMMER	EFFEKT (W) 60/45/20°C	EFFEKT (W) 55/45/20°C	EFFEKT (W) 45/35/20°C	VIKT (kg)	VOLYM (l)
400 mm	**Effektberäkning:** Värmeavgivningstabeller (Excel-fil) för andra temperaturområden finns på www.purmo.se.						
CVM 11	400	**6680064**	159	145	84	5,3	0,9
	500	**6680065**	199	181	105	6,5	1,1
ϕn = 711 W/m (Δt50)	600	**6680066**	239	218	126	7,8	1,3
ϕn = W/m (Δt30)	700	**6680067**	279	254	147	9,0	1,5
n = 1,3026	800	**6680068**	318	290	168	10,2	1,7
K =	900	**6680069**	358	326	189	11,5	1,9
	1 000	**6680070**	398	363	211	12,7	2,1
	1 100	**6680071**	438	399	232	13,9	2,3
	1 200	**6680072**	477	435	253	15,1	2,6
	1 400	**6680073**	557	508	295	17,6	3,0
	1 600	**6680074**	637	580	337	20,1	3,4
	1 800	**6680075**	716	653	379	22,5	3,8
	2 000	**6680076**	796	725	421	25,0	4,3
	2 300	**6680077**	915	834	484	28,7	4,9
	2 600	**6680078**	1 035	943	547	32,4	5,5
	3 000	**6680079**	1 194	1 088	632	37,3	6,4
CVM 21	400	**6680080**	216	197	115	7,9	1,7
	500	**6680081**	271	247	144	9,8	2,2
ϕn = 963 W/m (Δt50)	600	**6680082**	325	296	172	11,7	2,6
ϕn = W/m (Δt30)	700	**6680083**	379	345	201	13,5	3,1
n = 1,2940	800	**6680084**	433	395	230	15,4	3,5
K =	900	**6680085**	487	444	259	17,3	3,9
	1 000	**6680086**	541	493	287	19,2	4,4
	1 100	**6680087**	595	543	316	21,0	4,8
	1 200	**6680088**	649	592	345	22,9	5,2
	1 400	**6680089**	757	691	402	26,7	6,1
	1 600	**6680090**	866	789	460	30,4	7,0
	1 800	**6680091**	974	888	517	34,2	7,9
	2 000	**6680092**	1 082	987	575	37,9	8,7
	2 300	**6680093**	1 244	1 135	661	43,6	10,1
	2 600	**6680094**	1 407	1 283	747	49,2	11,4
	3 000	**6680095**	1 623	1 480	862	56,7	13,1
CVM 22	400	**6680096**	271	247	143	9,2	1,8
	500	**6680097**	339	309	178	11,4	2,2
ϕn = 1221 W/m (Δt50)	600	**6680098**	407	371	214	13,6	2,7
ϕn = W/m (Δt30)	700	**6680099**	475	432	249	15,8	3,1
n = 1,3182	800	**6680100**	543	494	285	18,0	3,6
K =	900	**6680101**	611	556	321	20,2	4,0
	1 000	**6680102**	679	618	356	22,4	4,5
	1 100	**6680103**	746	680	392	24,6	4,9
	1 200	**6680104**	814	741	428	26,8	5,4
	1 400	**6680105**	950	865	499	31,2	6,3
	1 600	**6680106**	1086	988	570	35,6	7,2
	1 800	**6680107**	1221	1 112	641	40,0	8,0
	2 000	**6680108**	1357	1 236	713	44,4	8,9
	2 300	**6680109**	1561	1 421	819	51,0	10,3
	2 600	**6680110**	1764	1 606	926	57,6	11,6
	3 000	**6680111**	2036	1 853	1 069	66,4	13,4
CVM 33	400	**6680112**	376	343	197	13,6	2,7
	500	**6680113**	471	428	246	16,9	3,3
ϕn = 1 699 W/m (Δt50)	600	**6680114**	565	514	295	20,2	4,0
ϕn = W/m (Δt30)	700	**6680115**	659	599	345	23,5	4,7
n = 1,3255	800	**6680116**	753	685	394	26,9	5,3
K =	900	**6680117**	847	771	443	30,2	6,0
	1 000	**6680118**	941	856	492	33,5	6,7
	1 100	**6680119**	1 035	942	542	36,8	7,3
	1 200	**6680120**	1 129	1 028	591	40,1	8,0
	1 400	**6680121**	1 318	1 199	689	46,7	9,3
	1 600	**6680122**	1 506	1 370	788	53,3	10,7
	1 800	**6680123**	1 694	1 541	886	59,9	12,0
	2 000	**6680124**	1 882	1 713	985	66,5	13,3
	2 300	**6680125**	2 165	1 970	1 133	76,5	15,3
	2 600	**6680126**	2 447	2 227	1 280	86,4	17,3
	3 000	**6680127**	2 824	2 569	1 477	99,6	20,0

Levereras komplett med monterade sidoplåtar och toppgaller samt konsoler, luftskruv och blindplugg.

RADIATORTYP	LÄNGD (mm)	RSK-NUMMER	EFFEKT (W) 60/45/20°C	EFFEKT (W) 55/45/20°C	EFFEKT (W) 45/35/20°C	VIKT (kg)	VOLYM (l)
500 mm	**Effektberäkning:** Värmeavgivningstabeller (Excel-fil) för andra temperaturområden finns på www.purmo.se.						
CVM 11	400	**6680128**	194	177	102	6,6	1,1
	500	**6680129**	242	221	128	8,2	1,3
ϕn = 868 W/m (Δt50)	600	**6680130**	291	265	154	9,7	1,6
ϕn = W/m (Δt30)	700	**6680131**	339	309	179	11,3	1,9
n =1,3070	800	**6680132**	388	353	205	12,8	2,1
K =	900	**6680133**	436	398	230	14,4	2,4
	1 000	**6680134**	485	442	256	15,9	2,7
	1 100	**6680135**	533	486	282	17,5	2,9
	1 200	**6680136**	582	530	307	19,0	3,2
	1 400	**6680137**	679	618	358	22,1	3,8
	1 600	**6680138**	776	707	410	25,2	4,3
	1 800	**6680139**	873	795	461	28,3	4,8
	2 000	**6680140**	970	883	512	31,4	5,4
	2 300	**6680141**	1 115	1 016	589	36,1	6,2
	2 600	**6680142**	1 261	1 148	665	40,7	7,0
	3 000	**6680143**	1 454	1 325	768	46,9	8,0
CVM 21	400	**6680144**	258	235	136	9,8	2,2
	500	**6680145**	323	294	170	12,2	2,7
ϕn = 1 156 W/m (Δt50)	600	**6680146**	387	353	204	14,5	3,3
ϕn = W/m (Δt30)	700	**6680147**	452	412	238	16,9	3,8
n = 1,3076	800	**6680148**	516	470	273	19,2	4,3
K =	900	**6680149**	581	529	307	21,6	4,9
	1 000	**6680150**	646	588	341	23,9	5,4
	1 100	**6680151**	710	647	375	26,3	6,0
	1 200	**6680152**	775	706	409	28,6	6,5
	1 400	**6680153**	904	823	477	33,3	7,6
	1 600	**6680154**	1 033	941	545	38,0	8,7
	1 800	**6680155**	1 162	1 059	613	42,8	9,8
	2 000	**6680156**	1 291	1 176	681	47,5	10,9
	2 300	**6680157**	1 485	1 353	784	54,5	12,5
	2 600	**6680158**	1 678	1 529	886	61,6	14,1
	3 000	**6680159**	1 937	1 764	1 022	71,0	16,3
CVM 22	400	**6680160**	326	296	170	11,5	2,2
	500	**6680161**	407	370	213	14,3	2,8
ϕn = 1 470 W/m (Δt50)	600	**6680162**	488	444	255	17,0	3,3
ϕn = W/m (Δt30)	700	**6680163**	570	518	298	19,8	3,9
n =1,3270	800	**6680164**	651	592	340	22,6	4,4
K =	900	**6680165**	732	666	383	25,3	5,0
	1 000	**6680166**	814	740	425	28,1	5,5
	1 100	**6680167**	895	814	468	30,9	6,1
	1 200	**6680168**	977	888	511	33,6	6,6
	1 400	**6680169**	1 139	1 037	596	39,2	7,7
	1 600	**6680170**	1 302	1 185	681	44,7	8,8
	1 800	**6680171**	1 465	1 333	766	50,3	10,0
	2 000	**6680172**	1 628	1 481	851	55,8	11,1
	2 300	**6680173**	1 872	1 703	979	64,1	12,7
	2 600	**6680174**	2 116	1 925	1 106	72,4	14,4
	3 000	**6680175**	2 441	2 221	1 276	83,5	16,6
CVM 33	400	**6680176**	449	408	233	17,1	3,3
	500	**6680177**	561	510	292	21,2	4,1
ϕn = 2 035 W/m (Δt50)	600	**6680178**	673	612	350	25,4	4,9
ϕn = W/m (Δt30)	700	**6680179**	785	714	408	29,5	5,8
n = 1,3371	800	**6680180**	897	816	467	33,7	6,6
K =	900	**6680181**	1 009	918	525	37,9	7,4
	1 000	**6680182**	1 122	1 020	583	42,0	8,2
	1 100	**6680183**	1 234	1 122	642	46,2	9,1
	1 200	**6680184**	1 346	1 224	700	50,4	9,9
	1 400	**6680185**	1 570	1 427	817	58,7	11,5
	1 600	**6680186**	1 794	1 631	933	67,0	13,2
	1 800	**6680187**	2 019	1 835	1 050	75,3	14,8
	2 000	**6680188**	2 243	2 039	1 167	83,7	16,5
	2 300	**6680189**	2 579	2 345	1 342	96,1	18,9
	2 600	**6680190**	2 916	2 651	1 517	108,6	21,4
	3 000	**6680191**	3 365	3 059	1 750	125,3	24,7

Levereras komplett med monterade sidoplåtar och toppgaller samt konsoler, luftskruv och blindplugg.

RADIATORTYP	LÄNGD (mm)	RSK-NUMMER	EFFEKT (W) 60/45/20°C	EFFEKT (W) 55/45/20°C	EFFEKT (W) 45/35/20°C	VIKT (kg)	VOLYM (l)
600 mm	**Effektberäkning:** Värmeavgivningstabeller (Excel-fil) för andra temperaturområden finns på www.purmo.se.						
CVM 11	400	**6680192**	227	207	120	7,9	1,3
	500	**6680193**	284	258	149	9,8	1,6
ϕn = 1 018 W/m (Δt50)	600	**6680194**	340	310	179	11,6	1,9
ϕn = W/m (Δt30)	700	**6680195**	397	362	209	13,5	2,2
n = 1,3115	800	**6680196**	454	413	239	15,4	2,6
K =	900	**6680197**	511	465	269	17,2	2,9
	1 000	**6680198**	567	517	299	19,1	3,2
	1 100	**6680199**	624	569	329	21,0	3,5
	1 200	**6680200**	681	620	359	22,8	3,8
	1 400	**6680201**	794	724	418	26,6	4,5
	1 600	**6680202**	908	827	478	30,3	5,1
	1 800	**6680203**	1 021	930	538	34,1	5,8
	2 000	**6680204**	1 135	1 034	598	37,8	6,4
	2 300	**6680205**	1 305	1 189	688	43,4	7,4
	2 600	**6680206**	1 475	1 344	777	49,0	8,3
	3 000	**6680207**	1 702	1 551	897	56,5	9,6
CVM 21	400	**6680208**	297	271	156	10,8	2,6
	500	**6680209**	372	338	195	13,4	3,3
ϕn = 1 340 W/m (Δt50)	600	**6680210**	446	406	234	16,0	3,9
ϕn = W/m (Δt30)	700	**6680211**	521	474	273	18,5	4,6
n = 1,3213	800	**6680212**	595	542	312	21,1	5,2
K =	900	**6680213**	669	609	351	23,7	5,9
	1 000	**6680214**	744	677	390	26,3	6,5
	1 100	**6680215**	818	745	429	28,9	7,2
	1 200	**6680216**	892	812	468	31,5	7,8
	1 400	**6680217**	1 041	948	546	36,7	9,1
	1 600	**6680218**	1 190	1 083	624	41,9	10,4
	1 800	**6680219**	1 339	1 218	702	47,1	11,7
	2 000	**6680220**	1 487	1 354	780	52,2	13,0
	2 300	**6680221**	1 711	1 557	897	60,0	15,0
	2 600	**6680222**	1 934	1 760	1 014	67,8	16,9
	3 000	**6680223**	2 231	2 031	1 170	78,2	19,5
CVM 22	400	**6680224**	377	343	196	13,8	2,6
	500	**6680225**	471	428	245	17,1	3,3
ϕn = 1 709 W/m (Δt50)	600	**6680226**	565	514	294	20,4	4,0
ϕn = W/m (Δt30)	700	**6680227**	660	600	343	23,8	4,6
n = 1,3358	800	**6680228**	754	685	392	27,1	5,3
K =	900	**6680229**	848	771	442	30,5	5,9
	1 000	**6680230**	942	857	491	33,8	6,6
	1 100	**6680231**	1 037	943	540	37,1	7,3
	1 200	**6680232**	1 131	1 028	589	40,5	7,9
	1 400	**6680233**	1 319	1 200	687	47,2	9,2
	1 600	**6680234**	1 508	1 371	785	53,8	10,6
	1 800	**6680235**	1 696	1 542	883	60,5	11,9
	2 000	**6680236**	1 885	1 714	981	67,2	13,2
	2 300	**6680237**	2 167	1 971	1 128	77,2	15,2
	2 600	**6680238**	2 450	2 228	1 275	87,2	17,2
	3 000	**6680239**	2 827	2 571	1 472	100,6	19,8
CVM 33	400	**6680240**	517	469	267	20,5	3,9
	500	**6680241**	646	587	334	25,5	4,9
ϕn = 2 356 W/m (Δt50)	600	**6680242**	775	704	401	30,5	5,9
ϕn = W/m (Δt30)	700	**6680243**	904	821	468	35,5	6,9
n = 1,3486	800	**6680244**	1 033	939	535	40,6	7,8
K =	900	**6680245**	1 163	1 056	601	45,6	8,8
	1 000	**6680246**	1 292	1 173	668	50,6	9,8
	1 100	**6680247**	1 421	1 291	735	55,6	10,8
	1 200	**6680248**	1 550	1 408	802	60,6	11,8
	1 400	**6680249**	1 808	1 643	936	70,7	13,7
	1 600	**6680250**	2 067	1 878	1 069	80,7	15,7
	1 800	**6680251**	2 325	2 112	1 203	90,8	17,6
	2 000	**6680252**	2 584	2 347	1 336	100,8	19,6
	2 300	**6680253**	2 971	2 699	1 537	115,9	22,5
	2 600	**6680254**	3 359	3 051	1 737	130,9	25,5
	3 000	**6680255**	3 875	3 520	2 005	151,0	29,4

Levereras komplett med monterade sidoplåtar och toppgaller samt konsoler, luftskruv och blindplugg.

RADIATORTYP	LÄNGD (mm)	RSK-NUMMER	EFFEKT (W) 60/45/20°C	EFFEKT (W) 55/45/20°C	EFFEKT (W) 45/35/20°C	VIKT (kg)	VOLYM (l)
900 mm	**Effektberäkning:** Värmeavgivningstabeller (Excel-fil) för andra temperaturområden finns på www.purmo.se.						
CVM 11	400	**6680256**	317	289	167	11,3	1,8
	500	**6680257**	397	361	208	14,2	2,3
ϕn = 1 427 W/m (Δt50)	600	**6680258**	476	433	250	17,0	2,7
ϕn = W/m (Δt30)	700	**6680259**	555	506	292	19,8	3,2
n = 1,3170	800	**6680260**	635	578	333	22,6	3,6
K =	900	**6680261**	714	650	375	25,5	4,1
	1 000	**6680262**	794	722	417	28,3	4,5
	1 100	**6680263**	873	795	459	31,1	5,0
	1 200	**6680264**	952	867	500	34,0	5,4
	1 400	**6680265**	1 111	1 011	584	39,6	6,3
	1 600	**6680266**	1 270	1 156	667	45,3	7,2
	1 800	**6680267**	1 428	1 300	750	50,9	8,1
	2 000	**6680268**	1 587	1 445	834	56,6	9,0
CVM 21	400	**6680269**	410	373	213	16,9	3,6
	500	**6680270**	512	466	266	21,2	4,5
ϕn = 1 861 W/m (Δt50)	600	**6680271**	615	559	320	25,4	5,4
ϕn = W/m (Δt30)	700	**6680272**	717	652	373	29,6	6,3
n = 1,3390	800	**6680273**	820	745	426	33,8	7,2
K =	900	**6680274**	922	838	479	38,1	8,1
	1 000	**6680275**	1 025	932	533	42,3	9,0
	1 100	**6680276**	1 127	1 025	586	46,5	9,9
	1 200	**6680277**	1 230	1 118	639	50,8	10,8
	1 400	**6680278**	1 435	1 304	746	59,2	12,6
	1 600	**6680279**	1 640	1 490	852	67,7	14,4
	1 800	**6680280**	1 845	1 677	959	76,1	16,2
	2 000	**6680281**	2 049	1 863	1 065	84,6	18,0
CVM 22	400	**6680282**	522	474	269	20,3	3,6
	500	**6680283**	652	592	336	25,4	4,5
ϕn = 2 388 W/m (Δt50)	600	**6680284**	783	711	404	30,4	5,4
ϕn = W/m (Δt30)	700	**6680285**	913	829	471	35,5	6,3
n = 1,3561	800	**6680286**	1 044	948	538	40,6	7,2
K =	900	**6680287**	1 174	1 066	605	45,6	8,1
	1 000	**6680288**	1 305	1 185	673	50,7	9,0
	1 100	**6680289**	1 435	1 303	740	55,8	9,9
	1 200	**6680290**	1 566	1 422	807	60,8	10,8
	1 400	**6680291**	1 827	1 659	942	71,0	12,6
	1 600	**6680292**	2 088	1 896	1 076	81,1	14,4
	1 800	**6680293**	2 349	2 133	1 211	91,3	16,2
	2 000	**6680294**	2 610	2 370	1 345	101,4	18,0
CVM 33	400	**6680295**	711	646	366	24,2	4,2
	500	**6680296**	889	807	457	30,3	5,3
ϕn = 3 260 W/m (Δt50)	600	**6680297**	1 067	968	549	36,4	6,4
ϕn = W/m (Δt30)	700	**6680298**	1 245	1 130	640	42,4	7,4
n = 1,3600	800	**6680299**	1 423	1 291	732	48,5	8,5
K =	900	**6680300**	1 601	1 453	823	54,5	9,5
	1 000	**6680301**	1 778	1 614	915	60,6	10,6
	1 100	**6680302**	1 956	1 776	1 006	66,7	11,7
	1 200	**6680303**	2 134	1 937	1 098	72,7	12,7
	1 400	**6680304**	2 490	2 260	1 281	84,8	14,8
	1 600	**6680305**	2 845	2 583	1 464	97,0	17,0
	1 800	**6680306**	3 201	2 905	1 647	109,1	19,1
	2 000	**6680307**	3 557	3 228	1 830	121,2	21,2
Levereras komplett med monterade sidoplåtar och toppgaller samt konsoler, luftskruv och blindplugg.							

PURMO HYGIENE

Hygiene är en klassisk panelradiator för slutna vattenburna värmesystem. Hygiene levereras utan konvektionslameller, toppgaller och sidoplåtar vilket gör den lätt att rengöra. Med externt ventilarrangemang förenklas installationen och termostaten skapar en jämn och behaglig inomhustemperatur.

Grundspecifikationer

Radiatortyper	H10, H20, H30
Konstruktion	Enligt EN 442-1
Material	Kallvalsat bandstål EN 10130
Ytbehandling	Ytbehandlingen uppfyller kraven för DIN 55900
Färg	Vit RAL 9016. 70 specialfärger finns som tillval.
Tryckklass	PN 10
Standardanslutning	ABCD, 1/2” ISO 228
Kvalitetsnorm	SFS-EN ISO 9001 och 14001
Höjder (mm)	300, 400, 500, 600
Bredder (mm)	400, 500, 600, 700, 800, 900, 1000, 1100, 1200, 1400, 1600, 1800, 2000, 2300, 2600, 3000
Antal konsoler	Bredder: 400-1600 mm (2 st) och 1800-3000 mm (3 st)
Leveransinnehåll	Levereras utan sidoplåtar, toppgaller och konvektionslameller. Konsoler, luftskruv och blindplugg ingår.

Radiatortyper

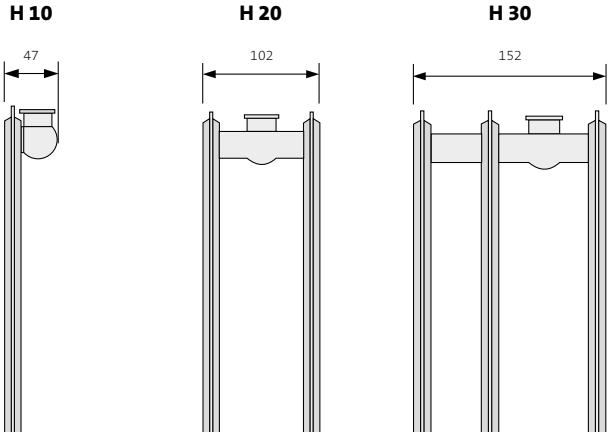

Installationsmått

Produktetiketten ska vara vänd mot väggen vid montering, förutom typ 33, där etiketten är vänd utåt.
Installationen kan **inte** göras med golvkonsoler.

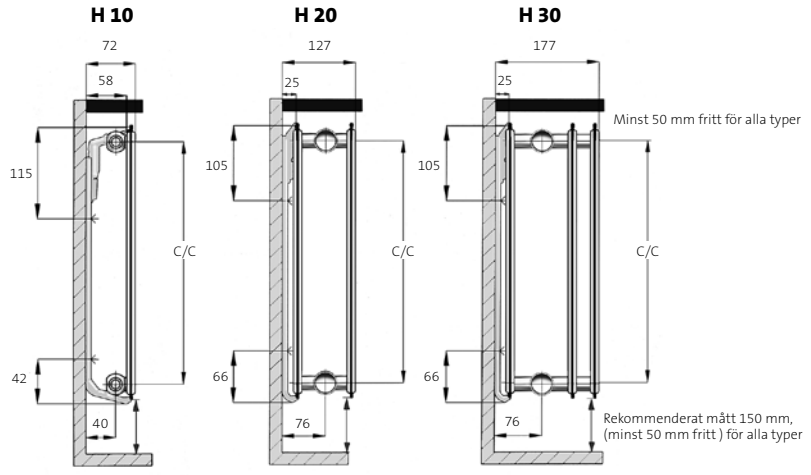

C/C = Radiatorns höjd minus 50 mm

Anslutningar

Röranslutningen bör vara enligt bilderna nedan. Annan anslutning förorsakar en minskning av radiatoreffekten.

Sidoanslutning

Diagonal anslutning

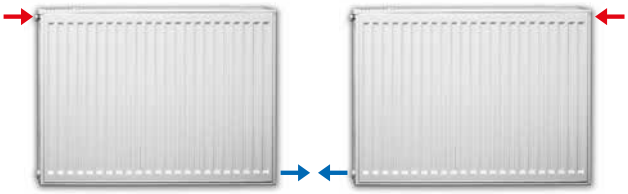

Serieanslutning

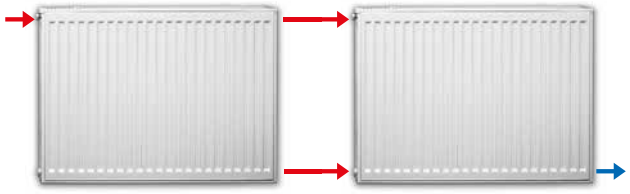

RADIATORTYP	LÄNGD (mm)	RSK	EFFEKT (W) 60/45/20°C	EFFEKT (W) 55/45/20°C	EFFEKT (W) 45/35/20°C	VIKT (kg)	VOLYM (l)
300 mm	**Effektberäkning:** Värmeavgivningstabeller (Excel-fil) för andra temperaturområden finns på www.purmo.se.						
H 10	400	**6732810**	77	70	40	2,4	0,7
	500	**6732811**	96	87	50	2,9	0,8
ϕn = 348 W/m (Δt50)	600	**6732812**	115	104	60	3,5	1,0
ϕn = 175 W/m (Δt30)	700	**6732813**	134	122	69	4,1	1,2
n = 1,3425	800	**6732814**	153	139	79	4,7	1,4
K = 1,8227	900	**6732815**	172	156	89	5,3	1,5
	1 000	**6732816**	191	174	99	5,9	1,7
	1 100	**6732817**	210	191	109	6,5	1,9
	1 200	**6732818**	230	209	119	7,1	2,0
	1 400	**6732819**	268	243	139	8,2	2,4
	1 600	**6732820**	306	278	159	9,4	2,7
	1 800	**6732821**	344	313	179	10,6	3,0
	2 000	**6732822**	383	348	199	11,8	3,4
	2 300	**6732823**	480	400	228	14,2	3,8
	2 600	**6732824**	542	452	258	15,9	4,3
	3 000	**6732825**	626	522	298	18,1	4,9
H 20	400	**6736000**	142	130	76	4,7	1,4
	500	**6736001**	178	162	95	5,9	1,8
ϕn = 630 W/m (Δt50)	600	**6736002**	214	195	114	7,1	2,1
ϕn = 327 W/m (Δt30)	700	**6736003**	249	227	133	8,3	2,5
n = 1,2815	800	**6736004**	285	260	152	9,4	2,8
K = 4,1890	900	**6736005**	320	292	171	10,6	3,2
	1 000	**6736006**	356	325	190	11,8	3,5
	1 100	**6736007**	391	357	209	13,0	3,9
	1 200	**6736008**	427	390	228	14,2	4,2
	1 400	**6736009**	498	455	266	16,5	4,9
	1 600	**6736010**	569	520	304	18,9	5,6
	1 800	**6736011**	641	585	342	21,2	6,3
	2 000	**6736012**	712	650	380	23,6	7,0
	2 300	**6700182**	889	747	438	26	7,6
	2 600	**6700183**	1005	845	495	29,2	8,6
	3 000	**6700184**	1159	975	571	33,4	9,9
H 30	400	**6736013**	196	179	104	7,0	2,0
	500	**6736014**	245	224	130	8,8	2,6
ϕn = 874 W/m (Δt50)	600	**6736015**	294	268	156	10,6	3,1
ϕn = 451 W/m (Δt30)	700	**6736016**	343	313	182	12,3	3,6
n = 1,2957	800	**6736017**	393	358	208	14,1	4,1
K = 5,4974	900	**6736018**	442	403	234	15,8	4,6
	1 000	**6736019**	491	447	260	17,6	5,1
	1 100	**6736020**	540	492	286	19,4	5,6
	1 200	**6736021**	589	537	313	21,1	6,1
	1 400	**6736022**	687	626	365	24,6	7,1
	1 600	**6736023**	785	716	417	28,2	8,2
	1 800	**6736024**	883	805	469	31,7	9,2
	2 000	**6736025**	981	895	521	35,2	10,2
	2 300	**6700194**	1226	1 029	599	38,6	11,7
	2 600	**6700195**	1386	1 163	677	43,5	13,3
	3 000	**6700196**	1599	1 342	781	49,8	15,3

Levereras komplett med konsoler, luftskruv och blindplugg. Sidoplåtar och toppgaller ingår ej.

RADIATORTYP	LÄNGD (mm)	RSK	EFFEKT (W) 60/45/20°C	EFFEKT (W) 55/45/20°C	EFFEKT (W) 45/35/20°C	VIKT (kg)	VOLYM (l)
400 mm	**Effektberäkning:** Värmeavgivningstabeller (Excel-fil) för andra temperaturområden finns på www.purmo.se.						
H 10	400	**6732826**	99	91	52	3,1	0,9
	500	**6732827**	124	113	65	3,9	1,1
ϕn = 449 W/m (Δt50)	600	**6732828**	149	136	78	4,7	1,3
ϕn = 228 W/m (Δt30)	700	**6732829**	174	158	91	5,5	1,5
n = 1,3255	800	**6732830**	199	181	104	6,3	1,8
K = 2,5134	900	**6732831**	224	204	117	7,0	2,0
	1 000	**6732832**	249	226	130	7,8	2,2
	1 100	**6732833**	274	249	143	8,6	2,4
	1 200	**6732834**	298	272	156	9,4	2,6
	1 400	**6732835**	348	317	182	10,9	3,1
	1 600	**6732836**	398	362	208	12,5	3,5
	1 800	**6732837**	448	407	234	14,1	3,9
	2 000	**6732838**	497	453	260	15,6	4,4
	2 300	**6732839**	623	521	299	18,3	4,9
	2 600	**6732840**	704	588	338	20,5	5,5
	3 000	**6732841**	812	679	390	23,5	6,4
H 20	400	**6736026**	178	162	95	6,3	1,8
	500	**6736027**	222	203	119	7,8	2,2
ϕn = 787 W/m (Δt50)	600	**6736028**	267	243	142	9,4	2,7
ϕn = 409 W/m (Δt30)	700	**6736029**	311	284	166	11,0	3,1
n = 1,2835	800	**6736030**	355	324	190	12,5	3,5
K = 5,1921	900	**6736031**	400	365	213	14,1	4,0
	1 000	**6736032**	444	405	237	15,7	4,4
	1 100	**6736033**	489	446	261	17,2	4,9
	1 200	**6736034**	533	486	285	18,8	5,3
	1 400	**6736035**	622	568	332	21,9	6,2
	1 600	**6736036**	711	649	380	25,1	7,1
	1 800	**6736037**	800	730	427	28,2	8,0
	2 000	**6736038**	888	811	474	31,3	8,9
	2 300	**6700185**	1109	932	546	35,2	10,1
	2 600	**6700186**	1254	1 054	617	39,6	11,4
	3 000	**6700187**	1447	1 216	712	45,4	13,1
H 30	400	**6736039**	246	224	130	9,4	2,6
	500	**6736040**	308	280	163	11,7	3,3
ϕn = 1 098 W/m (Δt50)	600	**6736041**	369	336	195	14,0	3,9
ϕn = 565 W/m (Δt30)	700	**6736042**	431	392	228	16,4	4,6
n = 1,3004	800	**6736043**	492	449	261	18,7	5,2
K = 6,7805	900	**6736044**	554	505	293	21,1	5,9
	1 000	**6736045**	615	561	326	23,4	6,5
	1 100	**6736046**	677	617	358	25,7	7,2
	1 200	**6736047**	738	673	391	28,1	7,8
	1 400	**6736048**	861	785	456	32,8	9,1
	1 600	**6736049**	984	897	521	37,4	10,4
	1 800	**6736050**	1 107	1 009	586	42,1	11,8
	2 000	**6736051**	1 230	1 121	652	46,8	13,1
	2 300	**6700197**	1538	1 290	749	52,4	15,3
	2 600	**6700198**	1738	1 458	847	59,1	17,3
	3 000	**6700199**	2006	1 682	977	67,8	20,0

Levereras komplett med konsoler, luftskruv och blindplugg. Sidoplåtar och toppgaller ingår ej.

RADIATORTYP	LÄNGD (mm)	RSK	EFFEKT (W) 60/45/20°C	EFFEKT (W) 55/45/20°C	EFFEKT (W) 45/35/20°C	VIKT (kg)	VOLYM (l)
500 mm	**Effektberäkning:** Värmeavgivningstabeller (Excel-fil) för andra temperaturområden finns på www.purmo.se.						
H 10	400	**6732858**	122	111	64	3,9	1,1
	500	**6732859**	152	139	80	4,9	1,4
ϕn = 546 W/m (Δt50)	600	**6732860**	183	167	96	5,9	1,6
ϕn = 280 W/m (Δt30)	700	**6732861**	213	194	113	6,8	1,9
n = 1,3086	800	**6732862**	244	222	129	7,8	2,2
K = 3,2653	900	**6732863**	274	250	145	8,8	2,4
	1 000	**6732864**	305	278	161	9,8	2,7
	1 100	**6732865**	335	305	177	10,7	3,0
	1 200	**6732866**	366	333	193	11,7	3,2
	1 400	**6732867**	427	389	225	13,7	3,8
	1 600	**6732868**	488	444	257	15,6	4,3
	1 800	**6732869**	549	500	289	17,6	4,9
	2 000	**6732870**	610	555	322	19,5	5,4
	2 300	**6732871**	762	639	370	22,7	6,2
	2 600	**6732872**	862	722	418	25,5	7,0
	3 000	**6732873**	994	833	482	29,2	8,0
H 20	400	**6736052**	212	193	113	7,8	2,1
	500	**6736053**	264	241	141	9,8	2,7
ϕn = 938 W/m (Δt50)	600	**6736054**	317	290	169	11,7	3,2
ϕn = 486 W/m (Δt30)	700	**6736055**	370	338	198	13,7	3,8
n = 1,2856	800	**6736056**	423	386	226	15,6	4,3
K = 6,1377	900	**6736057**	476	434	254	17,6	4,8
	1 000	**6736058**	529	483	282	19,5	5,4
	1 100	**6736059**	582	531	310	21,5	5,9
	1 200	**6736060**	635	579	339	23,4	6,4
	1 400	**6736061**	741	676	395	27,3	7,5
	1 600	**6736062**	846	772	451	31,2	8,6
	1 800	**6736063**	952	869	508	35,2	9,7
	2 000	**6736064**	1 058	965	564	39,1	10,7
	2 300	**6700188**	1321	1 110	649	44,4	12,5
	2 600	**6700189**	1493	1 255	734	50,1	14,1
	3 000	**6700190**	1723	1 448	847	57,5	16,3
H 30	400	**6736065**	293	267	155	11,7	3,2
	500	**6736066**	366	333	193	14,6	4,0
ϕn = 1 309 W/m (Δt50)	600	**6736067**	439	400	232	17,5	4,8
ϕn = 672 W/m (Δt30)	700	**6736068**	512	467	271	20,4	5,6
n = 1,3051	800	**6736069**	585	533	309	23,4	6,4
K = 7,9362	900	**6736070**	659	600	348	26,3	7,2
	1 000	**6736071**	732	667	387	29,2	8,0
	1 100	**6736072**	805	733	425	32,1	8,8
	1 200	**6736073**	878	800	464	35,0	9,6
	1 400	**6736074**	1 024	934	541	40,9	11,2
	1 600	**6736075**	1 171	1 067	619	46,7	12,8
	1 800	**6736076**	1 317	1 200	696	52,6	14,3
	2 000	**6736077**	1 464	1 334	773	58,4	15,9
	2 300	**6700200**	1830	1 534	889	66,3	18,9
	2 600	**6700201**	2068	1 734	1 005	74,8	21,4
	3 000	**6700202**	2387	2 000	1 160	85,9	24,7

Levereras komplett med konsoler, luftskruv och blindplugg. Sidoplåtar och toppgaller ingår ej.

RADIATORTYP	LÄNGD (mm)	RSK	EFFEKT (W) 60/45/20°C	EFFEKT (W) 55/45/20°C	EFFEKT (W) 45/35/20°C	VIKT (kg)	VOLYM (l)
600 mm	**Effektberäkning:** Värmeavgivningstabeller (Excel-fil) för andra temperaturområden finns på www.purmo.se.						
H 10	400	**6732874**	144	131	76	4,7	1,3
	500	**6732875**	180	164	96	5,9	1,6
ϕn = 639 W/m (Δt50)	600	**6732876**	216	197	115	7,0	1,9
ϕn = 330 W/m (Δt30)	700	**6732877**	252	229	134	8,2	2,2
n = 1,2916	800	**6732878**	287	262	153	9,4	2,6
K = 4,0842	900	**6732879**	323	295	172	10,5	2,9
	1 000	**6732880**	359	328	191	11,7	3,2
	1 100	**6732881**	395	361	210	12,9	3,5
	1 200	**6732882**	431	393	229	14,0	3,8
	1 400	**6732883**	503	459	268	16,4	4,5
	1 600	**6732884**	575	524	306	18,7	5,1
	1 800	**6732885**	647	590	344	21,1	5,8
	2 000	**6732886**	719	656	382	23,4	6,4
	2 300	**6732887**	898	754	440	26,9	7,4
	2 600	**6732888**	1015	852	497	30,3	8,3
	3 000	**6732889**	1171	983	573	34,7	9,6
H 20	400	**6736078**	245	223	130	9,4	2,5
	500	**6736079**	306	279	163	11,7	3,2
ϕn = 1 085 W/m (Δt50)	600	**6736080**	367	335	195	14,0	3,8
ϕn = 562 W/m (Δt30)	700	**6736081**	428	390	228	16,4	4,4
n = 1,2876	800	**6736082**	489	446	261	18,7	5,0
K = 7,0443	900	**6736083**	550	502	293	21,1	5,7
	1 000	**6736084**	611	558	326	23,4	6,3
	1 100	**6736085**	672	613	358	25,7	6,9
	1 200	**6736086**	734	669	391	28,1	7,6
	1 400	**6736087**	856	781	456	32,8	8,8
	1 600	**6736088**	978	892	521	37,4	10,1
	1 800	**6736089**	1 100	1 004	586	42,1	11,3
	2 000	**6736090**	1 223	1 115	652	46,8	12,6
	2 300	**6700191**	1527	1 283	749	53,7	15
	2 600	**6700192**	1726	1 450	847	60,5	16,9
	3 000	**6700193**	1992	1 673	977	69,6	19,5
H 30	400	**6736091**	337	307	178	14,0	3,8
	500	**6736092**	421	384	222	17,5	4,7
ϕn = 1 510 W/m (Δt50)	600	**6736093**	505	460	266	21,0	5,6
ϕn = 773 W/m (Δt30)	700	**6736094**	590	537	311	24,5	6,6
n = 1,3098	800	**6736095**	674	614	355	28,0	7,5
K = 8,9881	900	**6736096**	758	691	400	31,5	8,5
	1 000	**6736097**	842	767	444	35,0	9,4
	1 100	**6736098**	927	844	489	38,5	10,3
	1 200	**6736099**	1 011	921	533	42,0	11,3
	1 400	**6736100**	1 179	1 074	622	49,0	13,2
	1 600	**6736101**	1 348	1 228	711	56,0	15,0
	1 800	**6736102**	1 516	1 381	799	63,0	16,9
	2 000	**6736103**	1 685	1 535	888	70,0	18,8
	2 300	**6700203**	2107	1 765	1 021	80,2	22,5
	2 600	**6700204**	2382	1 995	1 155	90,5	25,5
	3 000	**6700205**	2748	2 302	1 332	104	29,4

Levereras komplett med konsoler, luftskruv och blindplugg. Sidoplåtar och toppgaller ingår ej.

VERTIKALA DESIGNRADIATORER

KOS VERTICAL

Kos V har slät front som ger ett avskalat intryck av tidlös elegans. De rundade, släta sidoplåtarna ser till att linjerna hålls rena från alla håll. Designen tjänar inte bara syftet att precis som andra lodräta inredningselement skapa en känsla av höjd, den är också en kraftfull värmekälla i utrymmen där väggutrymmet är begränsat. Kos V finns i en mängd olika färger, inklusive rostfritt borstat stål. För ökad funktion i badrum och kök finns en stilren handduks-hängare i rostfritt stål som tillbehör.

Grundspecifikationer

Radiatortyper	KOV 21
Konstruktion	Enligt EN 442-1
Material	Kallvalsat bandstål EN 10130
Ytbehandling	Ytbehandlingen uppfyller kraven för DIN 55900
Färg	Vit RAL 9016. 70 specialfärger finns som tillval (inkl. rostfritt borstat stål för vissa modeller).
Tryckklass	PN 6
Standardanslutning	4 sidoanslutningar 1/2” och 2 mittanslutningar underifrån 1/2”, c/c 50 mm.
Kvalitetsnorm	SFS-EN ISO 9001 och 14001
Höjder (mm)	1800, 1950, 2100
Bredder (mm)	300, 450, 600, 750
Antal konsoler	2 st
Leveransinnehåll	Komplett med konsoler, sidoplåtar, luftskruv, 3 blindproppar.
Tillbehör	Handduksstång i rostfritt borstat stål

Radiatortyper

KOV 21

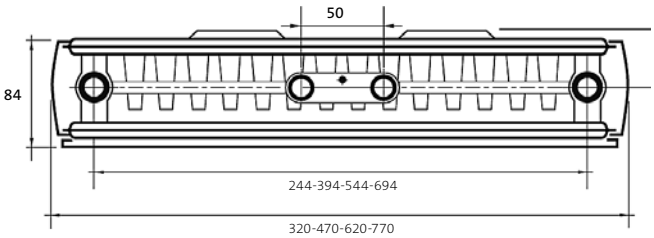

Installationsmått

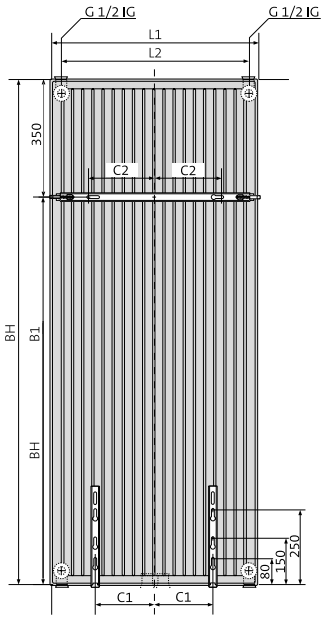

L1	300	450	600	750
L2	244	394	544	694
C1	75	100	175	250
C2	25	95	170	245

BH	1800	1950	2100
B1	1450	1600	1750

OBS! Alla mått i mm.

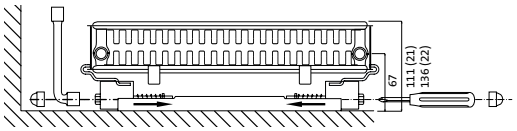

Anslutningar

Mittanslutning

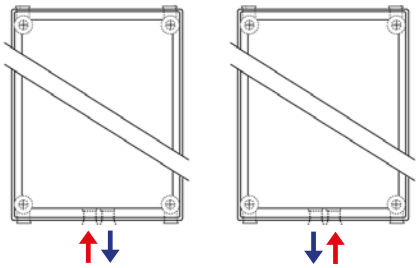

Bottenanslutning

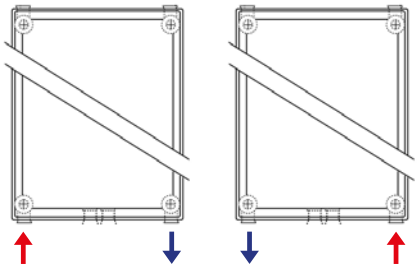

Endast dessa alternativ är möjliga. Ingen inkoppling från ovan.

Värmeavgivning

RADIATORTYP	LÄNGD (mm)	RSK	EFFEKT (W) 60/45/20°C	EFFEKT (W) 55/45/20°C	EFFEKT (W) 45/35/20°C	VIKT (kg)	VOLYM (l)
1800 mm	**Effektberäkning:** Värmeavgivningstabeller (Excel-fil) för andra temperaturområden finns på www.purmo.se						
KOV 21	ϕn = 2 954 W/m (Δt50). ϕn = 1 506 W/m (Δt30). n = 1,3192. K = 16,9484						
	300	**6739248**	492	448	258	30,1	6,4
	450	**6739249**	738	672	388	45,1	9,7
	600	**6739250**	985	896	517	60,2	12,2
	750	**6739251**	1 231	1 120	646	75,2	16,1
1950 mm							
KOV 21	ϕn = 3 121 W/m (Δt50). ϕn = 1 588 W/m (Δt30). n = 1,3231. K = 17,6354						
	300	**6739252**	473	272	32,8	7,2	
	450	**6739253**	779	709	408	49,2	10,9
	600	**6739254**	1 038	945	544	65,6	14,5
	750	**6739255**	1 298	1 181	680	82,0	18,1
2100 mm							
KOV 21	ϕn = 3 261 W/m (Δt50). ϕn = 1 651 W/m (Δt30). n = 1,3327. K = 17,7474						
	300	**6739256**	540	491	282	35,1	7,6
	450	**6739257**	810	737	422	52,7	11,5
	600	**6739258**	1 080	983	563	70,2	15,3
	750	**6739259**	1 351	1 228	704	87,8	19,1

FARO VERTICAL

Det visuella språket hos Faro V framhävs av en hög profilerad front och rundade perforerade sidoplåtar. Designen tjänar inte bara syftet att precis som andra lodräta inredningselement skapa en känsla av höjd, den är också en kraftfull värmekälla i utrymmen där väggutrymmet är begränsat. Faro V finns i en mängd olika färger, inklusive rostfritt borstat stål. För ökad funktion i badrum och kök finns en stilren handduks-hängare i rostfritt stål som tillbehör.

Grundspecifikationer

Radiatortyper	FAV 21
Konstruktion	Enligt EN 442-1
Material	Kallvalsat bandstål EN 10130
Ytbehandling	Ytbehandlingen uppfyller kraven för DIN 55900
Färg	Vit RAL 9016. 70 specialfärger finns som tillval (inkl. rostfritt borstat stål för vissa modeller).
Tryckklass	PN 6
Standardanslutning	4 sidoanslutningar 1/2" och 2 mittanslutningar underifrån 1/2", c/c 50 mm.
Kvalitetsnorm	SFS-EN ISO 9001 och 14001
Höjder (mm)	1800, 1950, 2100
Bredder (mm)	300, 450, 600, 750
Antal konsoler	2 st
Leveransinnehåll	Komplett med konsoler, sidoplåtar, luftskruv, 3 blindproppar.
Tillbehör	Handduksstång i rostfritt borstat stål

Radiatortyper

FAV 21

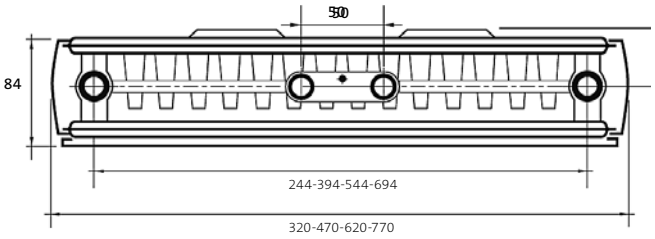

Installationsmått

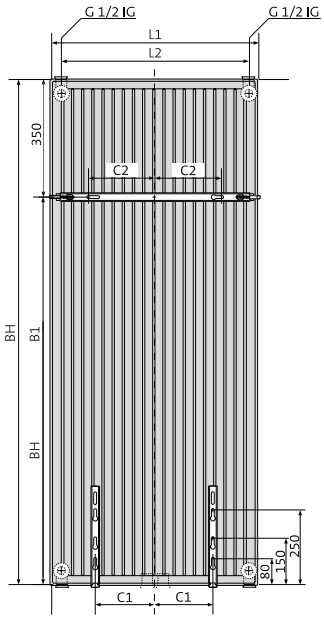

L1	300	450	600	750
L2	244	394	544	694
C1	75	100	175	250
C2	25	95	170	245

BH	1800	1950	2100
B1	1450	1600	1750

OBS! Alla mått i mm.

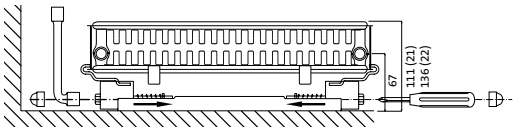

Anslutningar

Mittanslutning

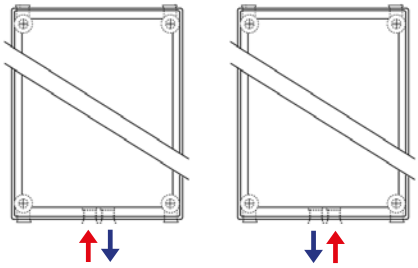

Bottenanslutning

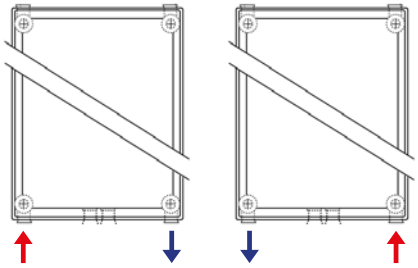

Endast dessa alternativ är möjliga. Ingen inkoppling från ovan.

Värmeavgivning

RADIATORTYP	LÄNGD (mm)	RSK	EFFEKT (W) 60/45/20°C	EFFEKT (W) 55/45/20°C	EFFEKT (W) 45/35/20°C	VIKT (kg)	VOLYM (l)
1800 mm	**Effektberäkning:** Värmeavgivningstabeller (Excel-fil) för andra temperaturområden finns på www.purmo.se						
FAV 21	ϕn = 2 954 W/m (Δt50). ϕn = 1 506 W/m (Δt30). n = 1,3192. K = 16,9484						
	300	**6739260**	492	448	258	30,1	6,4
	450	**6739261**	738	672	388	45,1	9,7
	600	**6739262**	985	896	517	60,2	12,2
	750	**6739263**	1 231	1 120	646	75,2	16,1

1950 mm							
FAV 21	ϕn = 3 121 W/m (Δt50). ϕn = 1 588 W/m (Δt30). n = 1,3231. K = 17,6354						
	300	**6739264**	519	473	272	32,8	7,2
	450	**6739265**	779	709	408	49,2	10,9
	600	**6739266**	1 038	945	544	65,6	14,5
	750	**6739267**	12 98	1181	680	82	18,1

2100 mm							
FAV 21	ϕn = 3 261 W/m (Δt50). ϕn = 1 651 W/m (Δt30). n = 1,3327. K = 17,7474						
	300	**6739268**	540	491	282	35,1	7,6
	450	**6739269**	810	737	422	52,7	11,5
	600	**6739270**	1 080	983	563	70,2	15,3
	750	**6739271**	1 351	1 228	704	87,8	19,1

TINOS

Tinos djärva formspråk och eleganta frontpanel, som bara bygger 10 mm från väggen, ger ett påtagligt estetisk utryck. Tinos finns i en mängd olika färger, inklusive 12 exklusiva metalliska, anodiska och matta färger. Den minimalistiska designen hos Tinos gör sig utmärkt i alla utrymmen, både vardagsrum, sovrum, kök och badrum. En handdukshängare i rostfritt borstat stål finns som tillbehör.

Grundspecifikationer

Radiatortyper	TIV 11, TIV 21
Konstruktion	Enligt EN 442-1
Material	Kallvalsat bandstål EN 10130
Ytbehandling	Ytbehandlingen uppfyller kraven för DIN 55900
Färg	Vit RAL 9016. 70 specialfärger finns som tillval (inkl. rostfritt borstat stål för vissa modeller).
Tryckklass	PN 6
Standardanslutning	4 sidoanslutningar 1/2" och 2 mittanslutningar underifrån 1/2", c/c 50 mm.
Kvalitetsnorm	SFS-EN ISO 9001 och 14001
Höjder (mm)	1800, 1950
Bredder (mm)	475, 625
Antal konsoler	2 st
Leveransinnehåll	Komplett med konsoler, sidoplåtar, luftskruv, 3 blindproppar.
Tillbehör	Handduksstång i rostfritt borstat stål

Radiatortyper

TIV 11

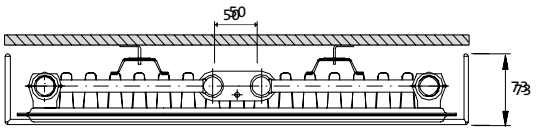

TIV 21

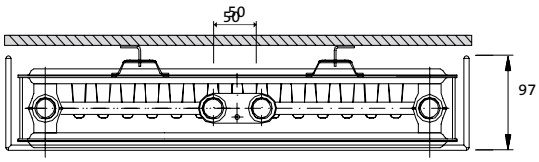

Installationsmått

TIV 11

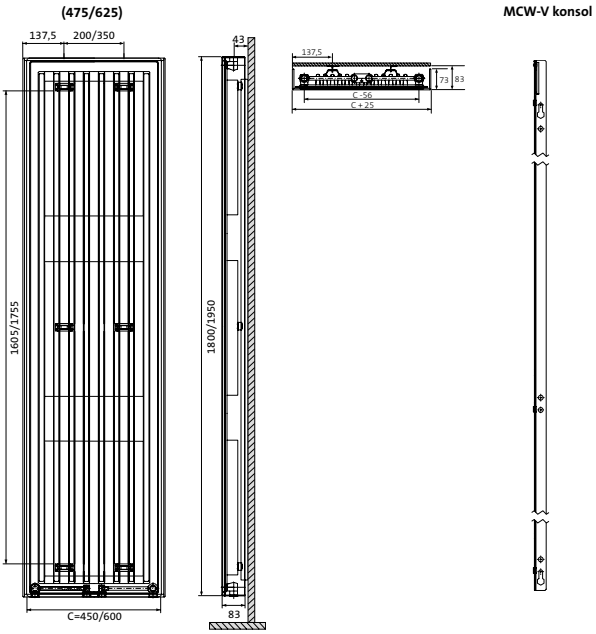

TIV 21

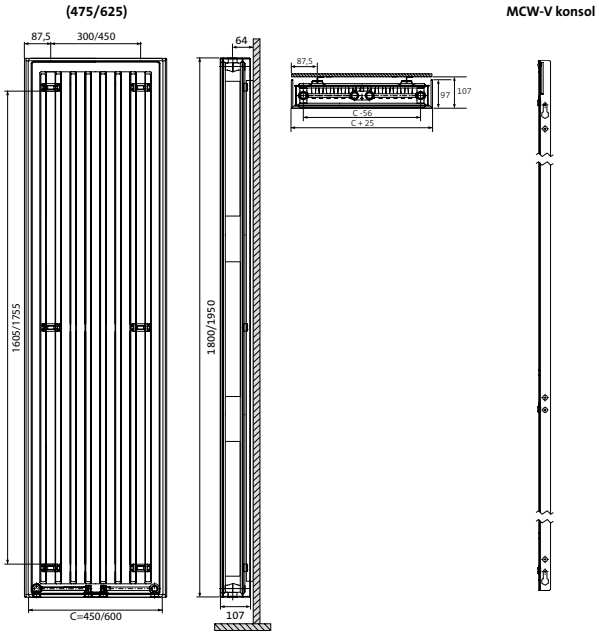

Anslutningar

Mittanslutning

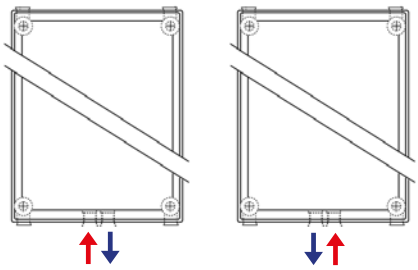

Bottenanslutning

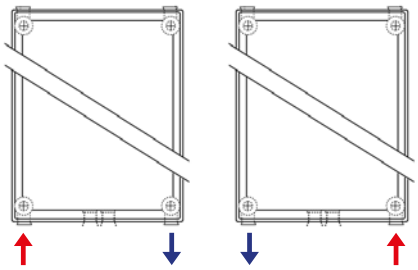

Endast dessa alternativ är möjliga. Ingen inkoppling från ovan.

Värmeavgivning

RADIATORTYP	LÄNGD (mm)	RSK	EFFEKT (W) 60/45/20°C	EFFEKT (W) 55/45/20°C	EFFEKT (W) 45/35/20°C	EXPONENT (n)	FAKTOR (K)	VIKT (kg)	VOLYM (l)
1800 mm	**Effektberäkning:** Värmeavgivningstabeller (Excel-fil) för andra temperaturområden finns på www.purmo.se								
TIV 11									
	475	**6735350**	553	505	295	1,2761	6,6282	30,4	5,3
	625	**6735351**	737	673	396	1,2711	8,9891	39,7	7,0
TIV 21	ϕn = 2 954 W/m (Δt50). ϕn = 1 506 W/m (Δt30)								
	475	**6735354**	738	672	386	1,3192	16,9484	45,1	9,7
	625	**6735355**	984	896	514	1,3192	16,9484	60,2	12,9

1950 mm									
TIV 11									
	475	**6735352**	597	545	318	1,2811	7,0326	33,9	5,5
	625	**6735353**	773	704	406	1,3205	7,9517	44,6	7,1
TIV 21	ϕn = 3 121 W/m (Δt50). ϕn = 1 588 W/m (Δt30)								
	475	**6735356**	781	710	406	1,3231	17,6354	49,2	10,9
	625	**6735357**	1 040	947	542	1,3231	17,6354	65,6	14,5

PAROS

Paros tydliga linjer och subtila avrundningdade frontpanel, som bara bygger 10 mm från väggen, ger ett påfallande estetisk utryck. Paros är designad för att passa alla inredningstilar, oavsett om man föredrar en romantisk, klassisk stil eller en renare och mer modern design. Paros finns i en mängd olika färger, inklusive 12 exklusiva metalliska, anodiska och matta färger. En handdukshängare i rostfritt borstat stål finns som tillbehör.

Grundspecifikationer

Radiatortyper	PAV 11, PAV 21
Konstruktion	Enligt EN 442-1
Material	Kallvalsat bandstål EN 10130
Ytbehandling	Ytbehandlingen uppfyller kraven för DIN 55900
Färg	Vit RAL 9016. 70 specialfärger finns som tillval (inkl. rostfritt borstat stål för vissa modeller).
Tryckklass	PN 6
Standardanslutning	4 sidoanslutningar 1/2" och 2 mittanslutningar underifrån 1/2", c/c 50 mm.
Kvalitetsnorm	SFS-EN ISO 9001 och 14001
Höjder (mm)	1800, 1950
Bredder (mm)	PAV 11: 530, 680. PAV 21: 555, 705
Antal konsoler	2 st
Leveransinnehåll	Komplett med konsoler, sidoplåtar, luftskruv, 3 blindproppar.
Tillbehör	Handduksstång i rostfritt borstat stål

Radiatortyper

PAV 11

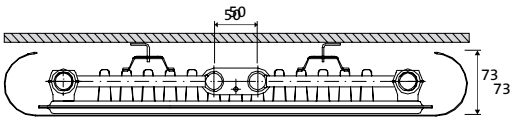

PAV 21

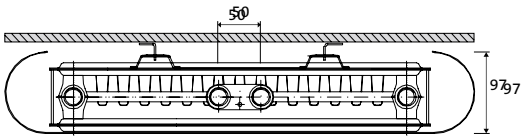

Installationsmått

PAV 11

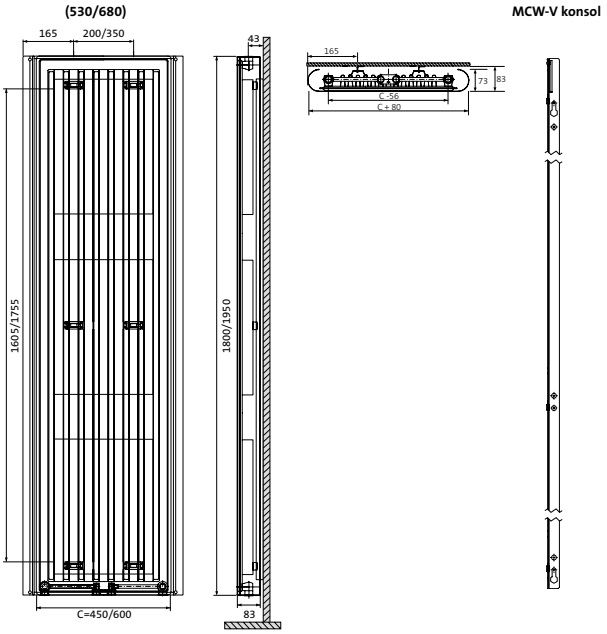

PAV 21

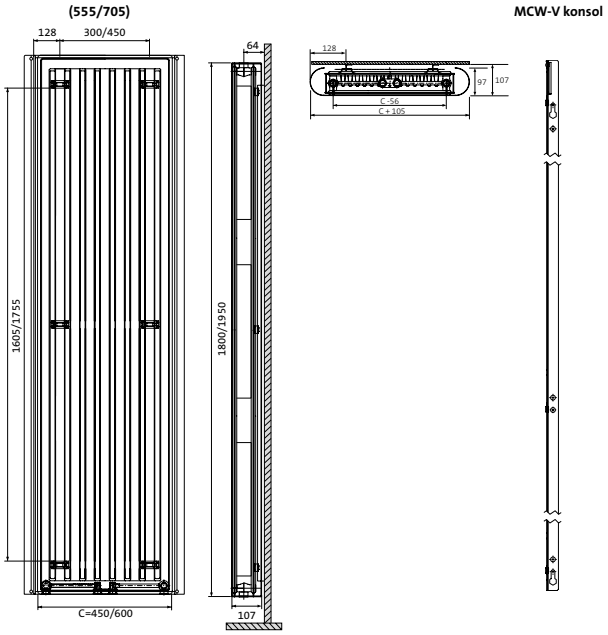

Anslutningar

Mittanslutning

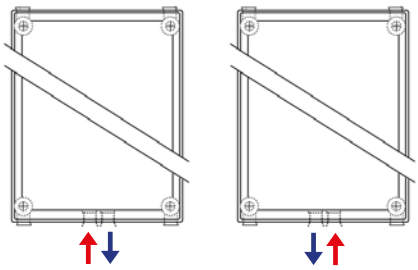

Bottenanslutning

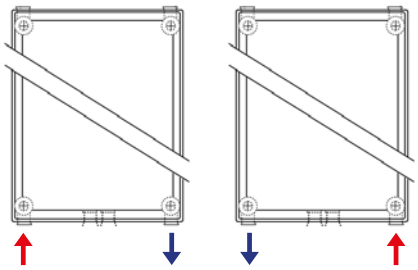

Endast dessa alternativ är möjliga. Ingen inkoppling från ovan.

Värmeavgivning

RADIATORTYP	LÄNGD (mm)	RSK	EFFEKT (W) 60/45/20°C	EFFEKT (W) 55/45/20°C	EFFEKT (W) 45/35/20°C	EXPONENT (n)	FAKTOR (K)	VIKT (kg)	VOLYM (l)
1800 mm	**Effektberäkning:** Värmeavgivningstabeller (Excel-fil) för andra temperaturområden finns på www.purmo.se								
PAV 11									
	530	**6735358**	553	505	295	1,2761	6,6282	30,4	5,3
	680	**6735359**	737	673	396	1,2711	8,9891	39,7	7,0
PAV 21	ϕn = 2 954 W/m (Δt50). ϕn = 1 506 W/m (Δt30)								
	555	**6735362**	738	672	386	1,3192	16,9484	45,1	9,7
	705	**6735363**	984	896	514	1,3192	16,9484	60,2	12,9

1950 mm									
PAV 11									
	530	**6735360**	597	545	318	1,2811	7,0326	33,9	5,5
	680	**6735361**	773	704	406	1,3205	7,9517	44,6	7,1
PAV 21	ϕn = 3 121 W/m (Δt50). ϕn = 1 588 W/m (Δt30)								
	555	**6735364**	781	710	406	1,3231	17,6354	49,2	10,9
	705	**6735365**	1 040	947	542	1,3231	17,6354	65,6	14,5

VERTICAL

Vertical är en klassisk panelradiator som har vänts lodrätt för att utnyttja väggytan på ett optimalt sätt. Den är liten och diskret och ger en hög värmeeffekt trots att utrymmet är begränsat. För ökad funktion i badrum och kök finns en praktisk vitlackad handdukshängare som tillbehör.

Grundspecifikationer

Radiatortyper	KOV 21
Konstruktion	Enligt EN 442-1
Material	Kallvalsat bandstål EN 10130
Ytbehandling	Ytbehandlingen uppfyller kraven för DIN 55900
Färg	Vit RAL 9016. 70 specialfärger finns som tillval
Tryckklass	PN 6
Standardanslutning	4 sidoanslutningar 1/2” och 2 mittanslutningar underifrån 1/2”, c/c 50 mm.
Kvalitetsnorm	SFS-EN ISO 9001 och 14001
Höjder (mm)	1800, 1950, 2100
Bredder (mm)	300, 450, 600, 750
Antal konsoler	2 st
Leveransinnehåll	Komplett med konsoler, sidoplåtar, luftskruv, 3 blindproppar.
Tillbehör	Handduksstång i vit RAL 9016.

Radiatortyper

VR 20

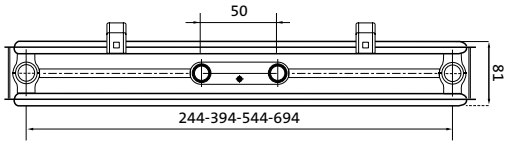

VR 21

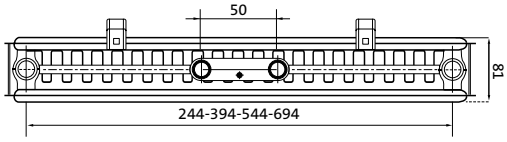

VR 22

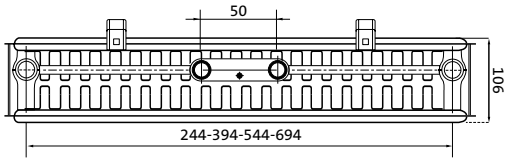

Installationsmått

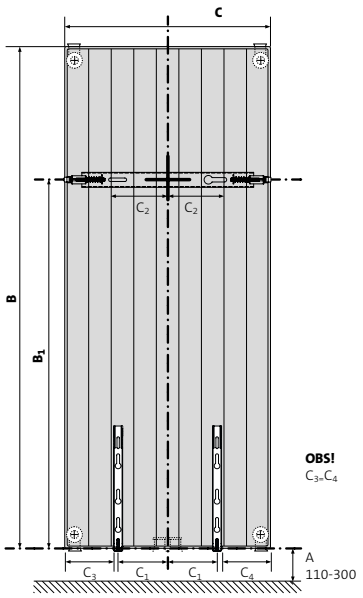

C	300	450	600	750
C1	75	100	175	250
C2	50	125	200	275

C	1800	1950	2100
B1	1450	1600	1750

OBS! $C_3 = C_4$. Alla mått i mm.

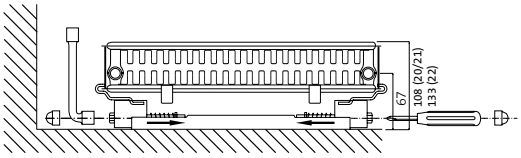

Anslutningar

Mittanslutning

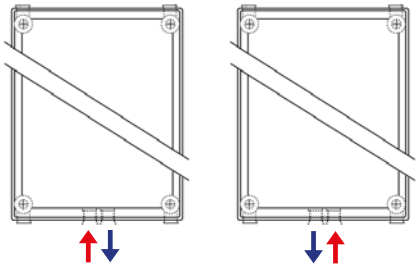

Bottenanslutning

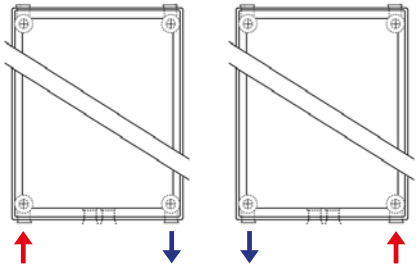

Endast dessa alternativ är möjliga. Ingen inkoppling från ovan.

RADIATORTYP	LÄNGD (mm)	RSK	EFFEKT (W) 60/45/20°C	EFFEKT (W) 55/45/20°C	EFFEKT (W) 45/35/20°C	VIKT (kg)	VOLYM (l)
1800 mm	**Effektberäkning:** Värmeavgivningstabeller (Excel-fil) för andra temperaturområden finns på www.purmo.se						
VR 20	ϕn = 2 730 W/m (Δt50). ϕn = 1 399 W/m (Δt30). n = 1,3094. K = 16,2754						
	300	**6735300**	457	416	241	21,4	6,5
	450	**6735301**	685	624	361	32,1	9,7
	600	**6735302**	914	833	482	42,8	13,0
	750	**6735303**	1 142	1 041	602	53,5	16,2
VR 21	ϕn = 3 210 W/m (Δt50). ϕn = 1 620 W/m (Δt30). n = 1,3384. K = 17,0846						
	300	**6735304**	530	482	276	24,9	6,5
	450	**6735305**	796	723	414	37,4	9,7
	600	**6735306**	1 061	964	552	49,8	13,0
	750	**6735307**	1 326	1 205	689	62,3	16,2
VR 22	ϕn = 3 774 W/m (Δt50). ϕn = 1 887 W/m (Δt30). n = 1,3568. K = 18,6913						
	300	**6735308**	619	562	319	28,2	6,5
	450	**6735309**	928	842	478	46,9	9,7
	600	**6735310**	1 237	1 123	637	56,3	13,0
	750	**6735311**	1 546	1 404	797	70,4	16,2

1950 mm							
VR 20	ϕn = 2 922 W/m (Δt50). ϕn = 1 494 W/m (Δt30). n = 1,3135. K = 17,1428						
	300	**6735312**	488	445	257	23,1	6,9
	450	**6735313**	732	667	385	34,7	10,4
	600	**6735314**	976	889	514	46,2	13,9
	750	**6735315**	1 221	1 111	642	57,8	17,3
VR 21	ϕn = 3 400 W/m (Δt50). ϕn = 1 713 W/m (Δt30). n = 1,3422. K = 17,8288						
	300	**6735316**	561	510	291	27,4	6,9
	450	**6735317**	841	765	437	41,1	10,4
	600	**6735318**	1 122	1 019	582	54,8	13,9
	750	**6735319**	1 402	1 274	728	68,5	17,3
VR 22	ϕn = 3 974 W/m (Δt50). ϕn = 1 983 W/m (Δt30). n = 1,3610. K = 19,3611						
	300	**6735320**	650	590	334	30,7	6,9
	450	**6735321**	975	885	501	46,0	10,4
	600	**6735322**	1 300	1 180	668	61,4	13,9
	750	**6735323**	1 625	1 475	836	76,7	17,3

2100 mm							
VR 20	ϕn = 3 117 W/m (Δt50). ϕn = 1 590 W/m (Δt30). n = 1,3176. K = 17,9959						
	300	**6735324**	520	473	273	24,5	7,4
	450	**6735325**	780	710	410	36,8	11,1
	600	**6735326**	1 040	947	546	49,0	14,8
	750	**6735327**	1 300	1 183	683	61,3	18,5
VR 21	ϕn = 3 603 W/m (Δt50). ϕn = 1 820 W/m (Δt30). n = 1,3371. K = 19,2740						
	300	**6735328**	596	542	310	29,1	7,4
	450	**6735329**	894	812	465	43,6	11,1
	600	**6735330**	1 191	1 083	620	58,2	14,8
	750	**6735331**	1 489	1 354	775	72,7	18,5
VR 22	ϕn = 4 172 W/m (Δt50). ϕn = 2 075 W/m (Δt30). n = 1,3672. K = 19,8387						
	300	**6735332**	681	617	349	33,2	7,4
	450	**6735333**	1 021	926	523	49,9	11,1
	600	**6735334**	1 361	1 235	698	66,5	14,8
	750	**6735335**	1 701	1 544	872	83,1	18,5

LIFE &

FLÄKTRADIATORER

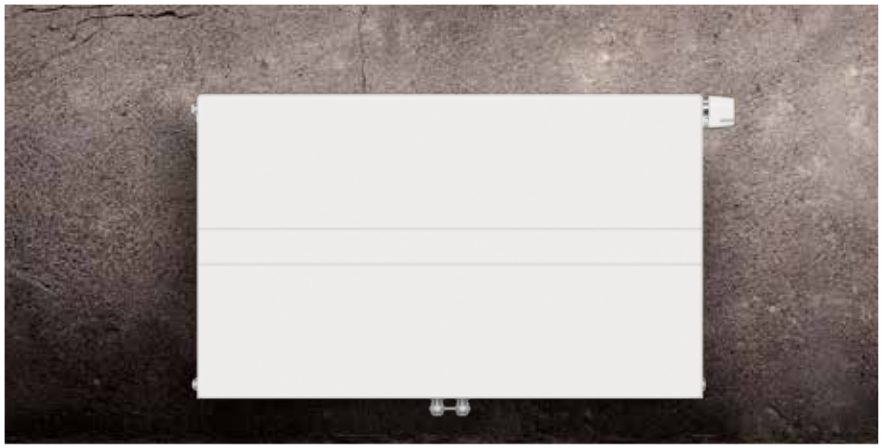

BELIZE E2

Nordens första ultraeffektiva lågtemperaturradiator, driven av E2-teknik, passar utmärkt i villor och bostäder där man önskar högre effekt ur en radiator i lågtemperatursystem. Den innovativa E2-tekniken innebär att styrningen automatiskt växlar mellan statisk och dynamisk drift efter behov. Statisk funktion innebär att fläktradiator Belize E2 fungerar som en traditionell radiator, medan dynamisk drift innebär att de inbyggda fläktarna aktiveras, vilket avsevärt förbättrar värmeavgivningen. De inbyggda tystgående fläktarna ökar prestandan hos radiatorn genom ökad konvektion med upp till 80%. Anslutning på Belize är 3/4" utvändig gänga. För stål och kopparrör diameter 12, 15 och 16 måste kopplingar beställas separat. Golvvärmekopplingar kan användas för pex-rör.

Grundspecifikationer

Radiatortyper	22
Konstruktion	Enligt EN 442-1
Material	Kallvalsat stål och förzinkad frontpanel (1 mm)
Hölje	Består av en övre kåpa (toppgaller) av hålad plåt och två ohålade, borttagbara sidoplåtar
Ytbehandling	1:a grundskikt enligt DIN 55900 del 1, inbränning vid 190°C. 2:a elektrostatiskt, speciellt motståndskraftigt pulverskikt enligt DIN 55900 del 2, i RAL 9016 med inbränning vid 210°C
Färg	Vit RAL 9016.)
Kvalitetsnorm	SFS-EN ISO 9001 och 14001
Tryckklass	PN 10
Max. driftstemperatur	60 °C
Kapslingsklass	IP14
Standardanslutning	G 3/4" utv. gänga (2 st) mitt under. C/C 50 mm mellan fram- och returledning.
Anslutningsmöjligheter	Alla typer är från fabrik försedda med upphängningsbyglar och kan anslutas valfritt som ventilradiator med mittanslutning eller som kompaktradiator. Vid ettrörssystem är en ettrörsfördelare obligatorisk, för ettrörssystem rekommenderas att använda "BOOST"-läget som dimensionerande effekt. I effektavgivningstabellen har hänsyn tagits till sidoplåtar och övre kåpa (toppgaller).
Ljudtrycksnivå	Komfortdrift: mellan 20 och 25 dB, forceringsdrift: 34 dB. Värdena är fastställda på avståndet 2 m enligt VDI 2081 (storlek: 600 x 1000 mm).
Antal fläktar	Beräkning av antal fläktar per radiator: Radiatorns längd t.ex. 1600 mm/100 = 16/2 = 8 st
Höjder (mm)	500, 600, 900
Bredder (mm)	400, 600, 800, 1000, 1200, 1400, 1600, 1800, 2000
Antal konsoler	Bredder: 400-1600 mm (2 st) och 1800-2000 mm (3 st)
Leveransinnehåll	Levereras med Monclac väggkonsol, ställdon, avluftningsventil och blindplugg. Vidare ingår i priset en komplett förinstallerad fläktgrupp med mikroprocessor- och temperaturstyrd reglerenhet, integrerad lågspänningstransformator med anslutningsklar nätkabel och visuellt tilltalande manöverpanel (manöverpanel infälld i toppgaller).

Radiatortyper

22

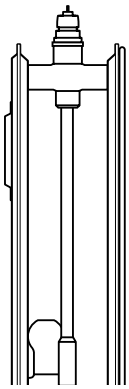

Installationsmått

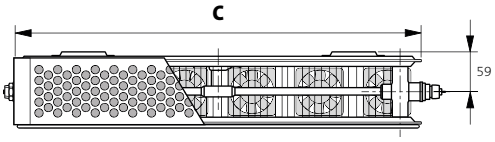

Montering: Belize E2 monteras med Monclac väggkonsoller, vilka levereras tillsammans med radiatorn.

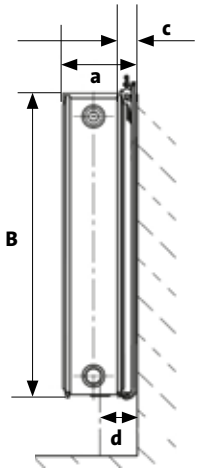

B = radiatorns höjd. **C =** radiatorns längd. **a =** avstånd mellan vägg och radiatorns framsida = 141 mm. **c =** avstånd mellan vägg och radiatorns baksida = 34 mm. **d =** avstånd i mitten (C/C) mellan vägg och mittanslutning = 66 mm.

Anslutningar

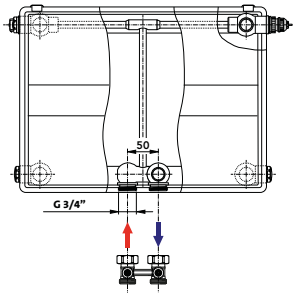

G 3/4" utv. gänga (2 st) centrerat under radiatorn. C/C 50 mm mellan fram- och returledning.

-2

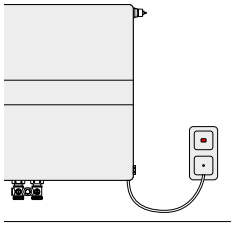

Fast installation med eller utan strömbrytare.

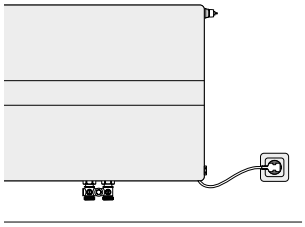

Klassisk elanslutning med stickpropp. Kabellängd 1,2 m (230 volt).

Värmeavgivning

RADIATORTYP	RSK		EFFEKT DRIFTSLÄGE STATISK	KOMFORT	FORCERAD	VIKT (kg)	VOLYM (l)
500 mm	**Effektberäkning:** Värmeavgivningstabeller (Excel-fil) för andra temperaturområden finns på www.purmo.se.						
LÄNGD							
400	**6669636**	**60/45/20**	308	448	513	15,3	2,4
		55/45/20	282	414	481		
		45/35/20	163	252	294		
600	**6669637**	**60/45/20**	462	671	769	21,9	3,7
		55/45/20	424	622	721		
		45/35/20	245	379	440		
800	**6669638**	**60/45/20**	616	895	1025	28,5	4,9
		55/45/20	565	829	961		
		45/35/20	327	505	587		
1000	**6669639**	**60/45/20**	770	1119	1282	35,3	6,1
		55/45/20	706	1036	1201		
		45/35/20	409	631	734		
1200	**6669640**	**60/45/20**	924	1343	1538	41,9	7,3
		55/45/20	847	1243	1442		
		45/35/20	490	757	881		
1400	**6669641**	**60/45/20**	1078	1566	1794	48,6	8,5
		55/45/20	988	1450	1682		
		45/35/20	572	883	1028		
1600	**6669642**	**60/45/20**	1232	1790	2050	55,3	9,8
		55/45/20	1130	1658	1922		
		45/35/20	654	1010	1174		
1800	**6669643**	**60/45/20**	1386	2014	2307	62,1	11,0
		55/45/20	1271	1865	2163		
		45/35/20	735	1136	1321		
2000	**6669644**	**60/45/20**	1540	2238	2563	68,7	12,2
		55/45/20	1412	2072	2403		
		45/35/20	817	1262	1468		
Levereras med monterade sidoplåtar och toppgaller samt ställdon, konsoler, luftskruv, blindplugg, fläktgrupp, lågspänningstransformator samt nätkabel.							

RADIATORTYP	RSK		EFFEKT DRIFTSLÄGE STATISK	KOMFORT	FORCERAD	VIKT (kg)	VOLYM (l)
600 mm	**Effektberäkning:** Värmeavgivningstabeller (Excel-fil) för andra temperaturområden finns på www.purmo.se.						
LÄNGD							
400	**6669645**	**60/45/20**	351	482	546	17,1	2,8
		55/45/20	322	446	506		
		45/35/20	184	272	317		
600	**6669646**	**60/45/20**	527	724	819	24,6	4,3
		55/45/20	484	670	760		
		45/35/20	276	409	475		
800	**6669647**	**60/45/20**	702	965	1092	32,1	5,7
		55/45/20	645	893	1013		
		45/35/20	368	545	634		
1000	**6669648**	**60/45/20**	878	1206	1365	39,7	7,1
		55/45/20	806	1116	1266		
		45/35/20	460	681	792		
1200	**6669649**	**60/45/20**	1054	1447	1638	47,2	8,5
		55/45/20	967	1339	1519		
		45/35/20	552	817	950		
1400	**6669650**	**60/45/20**	1229	1689	1911	53,0	9,9
		55/45/20	1128	1562	1772		
		45/35/20	644	953	1109		
1600	**6669651**	**60/45/20**	1405	1930	2185	62,3	11,4
		55/45/20	1290	1786	2026		
		45/35/20	736	1090	1267		
1800	**6669652**	**60/45/20**	1580	2171	2458	69,9	14,8
		55/45/20	1451	2009	2279		
		45/35/20	828	1226	1426		
2000	**6669653**	**60/45/20**	1756	2412	2731	77,4	14,2
		55/45/20	1612	2232	2532		
		45/35/20	920	1362	1584		
Levereras med monterade sidoplåtar och toppgaller samt ställdon, konsoler, luftskruv, blindplugg, fläktgrupp, lågspänningstransformator samt nätkabel.							

RADIATORTYP	RSK		EFFEKT DRIFTSLÄGE STATISK	KOMFORT	FORCERAD	VIKT (kg)	VOLYM (l)
900 mm	**Effektberäkning:** Värmeavgivningstabeller (Excel-fil) för andra temperaturområden finns på www.purmo.se.						
LÄNGD							
400	**6669654**	**60/45/20**	448	580	655	24,60	4,08
		55/45/20	411	538	607		
		45/35/20	233	324	375		
600	**6669555**	**60/45/20**	673	869	982	35,80	6,12
		55/45/20	617	808	910		
		45/35/20	349	486	562		
800	**666956**	**60/45/20**	897	1159	1309	46,90	8,16
		55/45/20	822	1077	1214		
		45/35/20	466	648	750		
1000	**6669557**	**60/45/20**	1121	1449	1637	58,30	10,20
		55/45/20	1028	1346	1517		
		45/35/20	582	810	937		
1200	**6669558**	**60/45/20**	1345	1739	1964	69,50	12,24
		55/45/20	1234	1615	1820		
		45/35/20	698	972	1124		
1400	**6669559**	**60/45/20**	1569	2029	2291	80,70	14,28
		55/45/20	1439	1884	2124		
		45/35/20	815	1134	1312		
1600	**6669560**	**60/45/20**	1793	2319	2619	92,00	16,32
		55/45/20	1645	2154	2427		
		45/35/20	931	1296	1499		
1800	**6669561**	**60/45/20**	2018	2608	2946	103,30	18,36
		55/45/20	1850	2423	2731		
		45/35/20	1048	1458	1687		
2000	**6669562**	**60/45/20**	2242	2898	3273	114,50	20,40
		55/45/20	2056	2692	3034		
		45/35/20	1164	1620	1874		
Levereras med monterade sidoplåtar och toppgaller samt ställdon, konsoler, luftskruv, blindplugg, fläktgrupp, lågspänningstransformator samt nätkabel.							

TILLUFTSDON

Läs mer om AIR på www.purmo.se

AIR TILLUFTSDON

AIR tilluftsdon tilluftsdon ger frisk värme och ett behagligt inomhusklimat. Tilluftsdonet har utvecklats för att skapa optimal komfort och god luftkvalitet. AIR tilluftsdon är en dynamisk produkt som kombinerar värme och ventilation för att uppnå en sund boendemiljö. AIR tilluftsdon tilluftsdonet är ett ekonomiskt och välbeprövat sätt att tillämpa frånluftsventilation. Purmos radiator, Air tilluftsdon, kanal och filter bildar en helhet, som garanterar ett dragfritt och fungerande friskluftssystem. AIR tilluftsdonet monteras med en Purmo radiator oberoende av höjd, vilket ger stor flexibilitet. AIR tilluftsdon med en Purmo radiator förvärmer uteluften till rumstemperatur och släpper in den i rummet som en luftridå framför fönstret, vilket gör att lufthastigheten i vistelsezonen blir låg och inget kallras uppkommer.

Grundspecifikationer

Radiatortyper	AIR 11, AIR 21, AIR 22-33
Tilluftsdon	Konstruktionsmaterial: ABS V0 (Vh-0810+). Tätningar: Thermoplastisk elastomer (TPE) och polyethenskum.
Teleskop	Konstruktionsmaterial: Epoxypulverbehandlad stålplåt (1,5 mm) . Tätningar: Polyethenskum.
Luftstyrväggar	Polyethenskum
Ytbehandling	Utföres i tre faser: Avfettning, pulverlackering med epoxypolyester och härdning i ca 200°C
Färg	Vit RAL 9016
Höjder (mm)	AIR11, AIR21, AIR22 och AIR 33: 300-600. AIR Telescope 300: 300-500 mm. AIR Telescope 500: 300-600
Max. bredder (mm)	1 don min. bredd: Purmo Compact 800, Thermopanel 900 2 don min. bredd: Purmo Compact 1400, Thermopanel 1600
Konsler	Monclac standardkonsler
Kvalitetsnorm	SFS-EN ISO 9001 och 14001
Partikelfilter F9	Filtermedia: Polypropylen och modacrylig fiber. Ram: papp
Partikelfilter F7	Filtermedia: oorganiskt fiber. Ram: papp
Grovfilter	Filtermedia: Polyestercellplast
Leveransinnehåll	Tilluftsdon för montering på radiatorns konsoler (Kanal genom yttervägg, fasadgaller och filter ingår ej).
Tillbehör	AIR Telescope 300/500. Filter, kanal genom vägg och fasadgaller.

KONVEKTORER

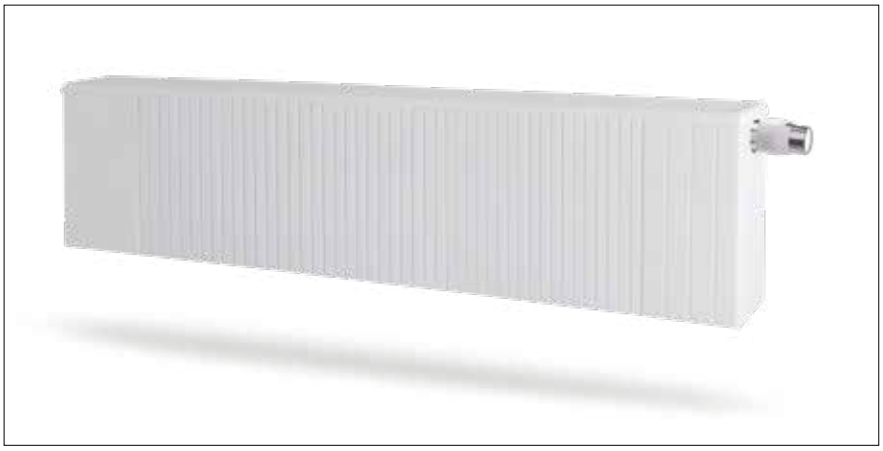

THERMOCON

Liten, effektiv och med elegant design klarar den stora värmebehov med lägsta energiförbrukning. ThermoCon är en konvektor, uppbyggd kring en kopparslinga med profilerade aluminiumlameller. Den vattenburna värmen som cirkulerar i kopparslingan, överförs till aluminimlameller i vars kanaler det skapas en varm självdragande luftström. Inga rörliga delar – bara så enkelt och väldigt effektivt. ThermoCon finns även utan integrerat ventilarrangemang (TCN-U).

Grundspecifikationer

Konvektortyper	TCN 1. TCN 2
Konstruktion	Enligt EN 442-1
Material	Ytbehandlade topgaller och ändgavlar av Kallvalsat stål. Värmerör av koppar och lameller av aluminium.
Ytbehandling	Ytbehandlingen uppfyller kraven för DIN 55900
Färg	Vit RAL 9016. 12 RAL-färger finns som tillval.
Tryckklass	PN 10
Standardanslutning	M22 x 1,5 c/c 40 mm och botten eller sida.
Kvalitetsnorm	SFS-EN ISO 9001 och 14001
Höjder (mm)	100, 200, 300
Bredder (mm)	500, 600, 800, 1000, 1300, 1600, 1900, 2200, 2500
Antal konsoler	Golvkonsoler: 500-1600 = 2 st, 1900-2500 = 3 st. Väggkonsoler: 500-1600 = 2 st, 1900-2500 = 3 st.
Leveransinnehåll	Komplett med luftskruv och blindplugg (konsoler ingår ej).

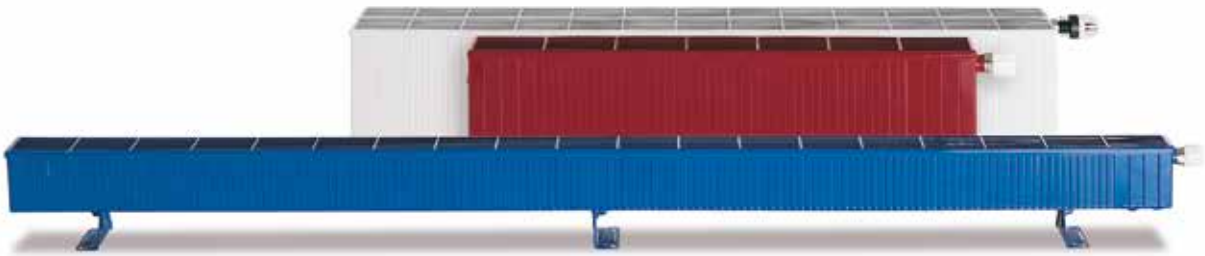

OBS! Välj mellan 12 olika specialfärger.

Installationsmått

VÄGGKONSOLER FÖR TYPERNA TCN1 OCH TCN2

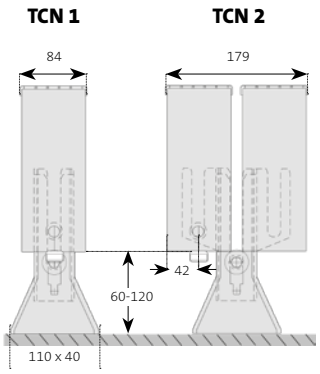

GOLVKONSOLER FÖR TYPERNA TCN1 OCH TCN2

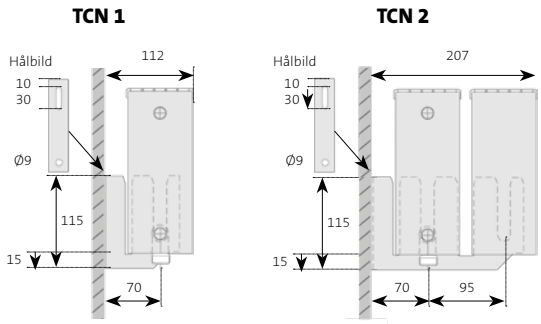

Anslutning

BOTTENANSLUTNING ”B”

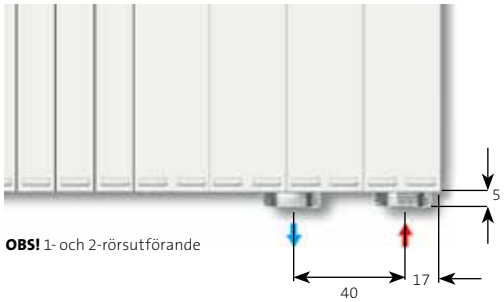

OBS! 1- och 2-rörsutförande

SIDOANSLUTNING ”S” (OBS! EJ HÖJD 100 MM)

OBS! 1- och 2-rörsutförande

Anslutning

ANSLUTNING TCN-U

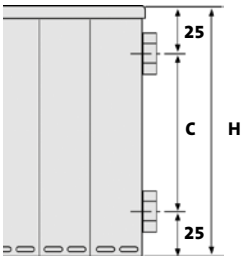

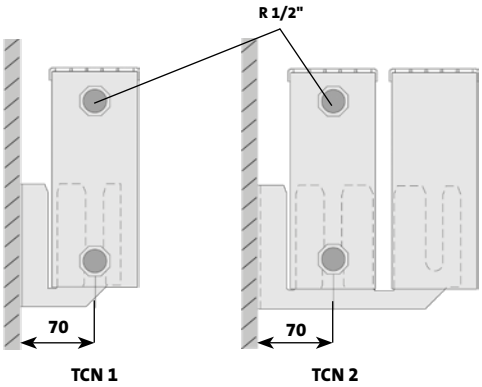

H	C
100	50
200	150
300	250

OBS! Alla mått i mm.

Beställningsbeteckningar (TCN)

BESTÄLLNINGSBETECKNINGAR FÖR BOTTENANSLUTNING / SIDOANSLUTNING

THERMO-CON	TCN1	2	16	H	TF	2B	12	W
KONVEKTORTYP Enkel Dubbel	TCN1 TCN2							
HÖJD (x 100 mm) 1-2-3		2						
LÄNGD (x 100 mm) 05-06-08-10-13-16-19-22-25			16					
VENTILPLACERING Vänster Höger				V H				
REGLERSÄTT Förberedd för termostat (Evosense) 1/2” utan ventil					FF U			
SYSTEM OCH ANSLUTNINGSPLACERING 2-rörs bottenanslutning 2-rörs sidoanslutning (ej höjd 100) 1-rörs bottenanslutning 1-rörs sidoanslutning (ej höjd 100)						2B 2S 1B 1S		
KOPPLINGAR Släta rör, stål eller koppar: dy = 12-15-18 Utan kopplingar (Ev. avstängningsventiler spec. separat)							12 00	
MONTAGE På vägg (väggkonsoler) Fristående (golvstöd)								W X

OBS! Beställningsbeteckningar för seriekoppling, se www.purmo.se

TYP	LÄNGD (mm)	RSK – BOTTEN VÄNSTER	RSK – BOTTEN HÖGER	RSK – SIDA VÄNSTER	RSK – SIDA HÖGER	EFFEKT (W)	EFFEKT (W)	EFFEKT (W)	ΔT30	ΔT50	FAKTOR (K)	VIKT (kg)	VOLYM (l)
100 mm	**Effektberäkning:** Värmeavgivningstabeller (Excel-fil) för andra temperaturområden finns på www.purmo.se												
TCN1	**Anslutning:** Vändbar, ej sidokoppling					**Exponent:** n = 1,2863							
105	516	**6600000**	**6600000**	-	-	90	82	48	161	83	1,051	1,8	0,2
106	616	**6600002**	**6600002**	-	-	117	107	63	209	108	1,364	2,2	0,3
108	816	**6600004**	**6600004**	-	-	168	154	90	300	156	1,958	3,2	0,4
110	1016	**6600006**	**6600006**	-	-	223	204	119	398	206	2,597	4,2	0,4
113	1316	**6600008**	**6600008**	-	-	305	279	163	544	282	3,550	5,6	0,5
116	1616	**6600010**	**6600010**	-	-	388	354	207	692	359	4,516	6,9	0,6
119	1916	**6600012**	**6600012**	-	-	473	432	252	843	437	5,501	8,3	0,7
122	2216	**6600014**	**6600014**	-	-	559	510	298	995	516	6,493	9,8	0,8
125	2516	**6600016**	**6600016**	-	-	644	588	344	1 148	595	7,491	11,2	0,9
TCN2	**Anslutning:** Ej vändbar, ej sidokoppling					**Exponent:** n = 1,2747							
105	516	**6600072**	**6600073**	-	-	195	178	105	346	180	2,363	3,3	0,4
106	616	**6600076**	**6600077**	-	-	252	230	135	447	233	3,052	4,2	0,4
108	816	**6600080**	**6600081**	-	-	358	327	192	635	331	4,336	6,1	0,6
110	1016	**6600084**	**6600085**	-	-	473	432	254	838	437	5,722	7,9	0,6
113	1316	**6600088**	**6600089**	-	-	643	587	345	1 139	594	7,778	10,7	0,8
116	1616	**6600092**	**6600093**	-	-	814	743	436	1 442	752	9,847	13,4	1,0
119	1916	**6600096**	**6600097**	-	-	986	901	529	1 748	911	11,936	16,2	1,2
122	2216	**6600100**	**6600101**	-	-	1 161	1 060	622	2 057	1 073	14,046	19,0	1,4
125	2516	**6600104**	**6600105**	-	-	1 336	1 220	717	2 368	1 235	16,170	21,8	1,6

200 mm	**Effektberäkning:** Värmeavgivningstabeller (Excel-fil) för andra temperaturområden finns på www.purmo.se.												
TCN1	**Anslutning:** Vändbar					**Exponent:** n = 1,2863							
205	516	**6600019**	**6600019**	**6600018**	**6600018**	151	137	79	272	139	1,569	3,2	0,4
206	616	**6600022**	**6600022**	**6600021**	**6600021**	196	178	103	354	181	2,041	4,0	0,4
208	816	**6600025**	**6600025**	**6600024**	**6600024**	280	255	147	506	258	2,918	5,6	0,6
210	1016	**6600028**	**6600028**	**6600027**	**6600027**	371	338	195	671	342	3,869	7,3	0,7
213	1316	**6600031**	**6600031**	**6600030**	**6600030**	509	463	267	919	469	5,300	9,7	0,9
216	1616	**6600034**	**6600034**	**6600033**	**6600033**	647	589	340	1 170	597	6,747	11,9	1,1
219	1916	**6600037**	**6600037**	**6600036**	**6600036**	787	717	414	1 423	726	8,206	14,3	1,3
222	2216	**6600040**	**6600040**	**6600039**	**6600039**	930	846	488	1 680	857	9,688	16,8	1,5
225	2516	**6600043**	**6600043**	**6600042**	**6600042**	1 074	977	564	1 940	990	11,187	19,2	1,7
TCN2	**Anslutning:** Ej vändbar					**Exponent:** n = 1,2863							
205	516	**6600110**	**6600111**	**6600108**	**6600109**	316	288	165	574	292	3,202	5,1	0,6
206	616	**6600116**	**6600117**	**6600114**	**6600115**	409	372	214	742	377	4,139	6,5	0,7
208	816	**6600122**	**6600123**	**6600120**	**6600121**	582	529	304	1 055	536	5,885	9,2	1,0
210	1016	**6600128**	**6600129**	**6600126**	**6600127**	767	698	401	1 391	706	7,759	11,9	1,2
213	1316	**6600134**	**6600135**	**6600132**	**6600133**	1 042	948	545	1 891	960	10,548	16,0	1,6
216	1616	**6600140**	**6600141**	**6600138**	**6600139**	1 320	1 201	690	2 395	1 216	13,360	19,8	2,0
219	1916	**6600146**	**6600147**	**6600144**	**6600145**	1 600	1 456	837	2 903	1 474	16,193	23,9	2,4
222	2216	**6600152**	**6600153**	**6600150**	**6600151**	1 883	1 713	985	3 416	1 735	19,055	28,0	2,8
225	2516	**6600158**	**6600159**	**6600156**	**6600157**	2 168	1 972	1 134	3 932	1 997	21,933	32,0	3,2

300 mm	**Effektberäkning:** Värmeavgivningstabeller (Excel-fil) för andra temperaturområden finns på www.purmo.se.												
TCN1	**Anslutning:** Vändbar					**Exponent:** n = 1,2863							
305	516	**6600046**	**6600046**	**6600045**	**6600045**	200	181	104	363	184	1,977	4,1	0,6
306	616	**6600049**	**6600049**	**6600048**	**6600048**	260	236	135	472	239	2,571	5,1	0,7
308	816	**6600052**	**6600052**	**6600051**	**6600051**	372	338	194	676	342	3,682	7,1	0,9
310	1016	**6600055**	**6600055**	**6600054**	**6600054**	493	448	257	896	454	4,880	9,1	1,1
313	1316	**6600058**	**6600058**	**6600057**	**6600057**	675	613	352	1 227	621	6,683	12,1	1,4
316	1616	**6600061**	**6600061**	**6600060**	**6600060**	858	780	447	1 561	790	8,502	14,9	1,7
319	1916	**6600064**	**6600064**	**6600063**	**6600063**	1 045	950	545	1 900	962	10,348	17,9	2,0
322	2216	**6600067**	**6600067**	**6600066**	**6600066**	1 233	1 122	643	2 243	1 136	12,217	20,9	2,3
325	2516	**6600070**	**6600070**	**6600069**	**6600069**	1 424	1 295	742	2 590	1 311	14,107	23,9	2,6
TCN2	**Anslutning:** Ej vändbar					**Exponent:** n = 1,2863							
305	516	**6600164**	**6600165**	**6600162**	**6600163**	411	373	212	757	378	3,714	6,3	1,0
306	616	**6600170**	**6600171**	**6600168**	**6600169**	531	482	273	978	488	4,798	8,0	1,2
308	816	**6600176**	**6600177**	**6600174**	**6600175**	755	685	389	1 390	694	6,820	11,4	1,6
310	1016	**6600182**	**6600183**	**6600180**	**6600181**	996	904	512	1 833	915	8,993	14,9	2,0
313	1316	**6600188**	**6600189**	**6600186**	**6600187**	1 354	1 229	697	2 492	1 245	12,227	19,9	2,6
316	1616	**6600194**	**6600195**	**6600192**	**6600193**	1 714	1 556	882	3 155	1 576	15,480	24,5	3,2
319	1916	**6600200**	**6600201**	**6600198**	**6600199**	2 078	1 886	1 069	3 825	1 910	18,767	29,5	3,8
322	2216	**6600206**	**6600207**	**6600204**	**6600205**	2 446	2 220	1 259	4 502	2 248	22,088	34,4	4,4
325	2516	**6600212**	**6600213**	**6600210**	**6600211**	2 814	2 555	1 448	5 181	2 587	25,420	39,4	5,0

PURMO KON

Kon konvektorerna har en diskret elegans i kombination med en mycket god värmeavgivningsförmåga. Stålkonstruktionen är kraftig och gedigen vilket gör Kon till en idealisk värmekälla i offentliga miljöer med stora glaspartier och öppna planlösningar. För att erhålla en elegant rörinstallation är Kon försedd med ett integrerat ventilkoppel, vilket kompletteras med ventilinsats och termostat för att skapa ett behagligt inomhusklimat.

Grundspecifikationer

Konvektortyper	KON 21, KON 22, KON 33, KON 34
Konstruktion	Enligt EN 442-1
Material	Kallvalsat bandstål EN 10130. Konvektorrör: Platta stålrör EN 10130, 2 mm
Ytbehandling	Ytbehandlingen uppfyller kraven för DIN 55900
Färg	Vit RAL 9016. 70 specialfärger finns som tillval.
Tryckklass	PN 8
Standardanslutning	2 anslutningar nertill, c/c 50 mm, 4 sidoanslutningar, 1/2" ISO 228
Kvalitetsnorm	SFS-EN ISO 9001 och 14001
Höjder (mm)	142, 214, 286
Bredder (mm)	600, 800, 1000, 1200, 1400, 1600, 1800, 2000, 2200, 2300, 2400, 2600, 2800, 3000, 3200, 3400, 3600, 3800, 4000
Antal konsoler	Väggkonsoler: 600-1600 mm = 2 st, 1800-3000 mm = 3 st, 3200-4000 mm = 4 st. Golvkonsoler: 600-2000 mm = 2 st, 2200-3000 mm = 3 st, 3200-4000 mm = 4 st.
Leveransinnehåll	Komplett med luftskruv och blindplugg (konsoler och ventilinsats ingår ej).

Konvektortyper

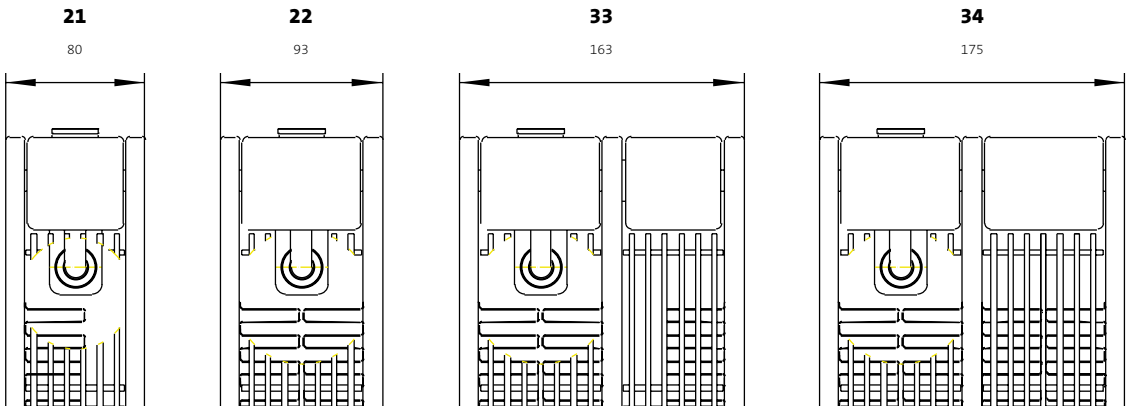

Installationsmått

VÄGGKONSOLER FÖR TYPERNA 21 OCH 22 (VÄNDBARA MODELLER)

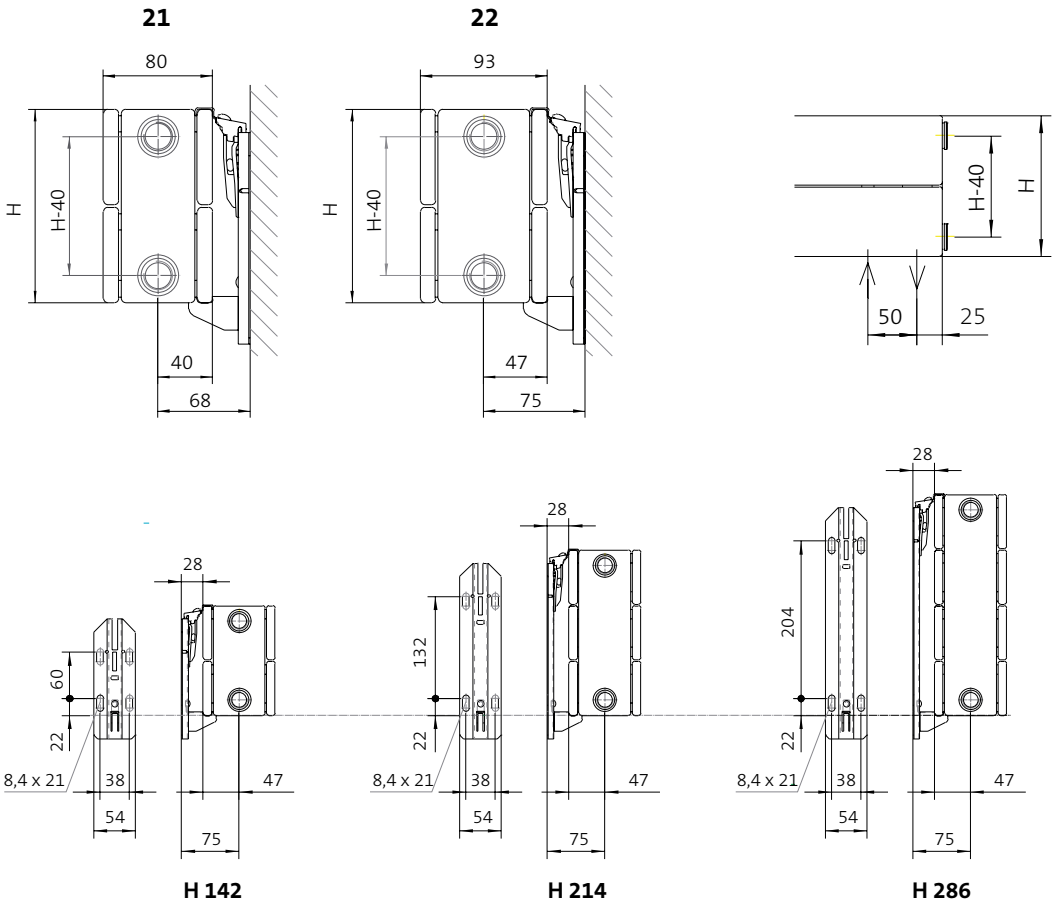

OBS!
Anslutningarnas placering i sida och botten

GOLVKONSOLER FÖR TYPERNA 21, 22, 33 OCH 34

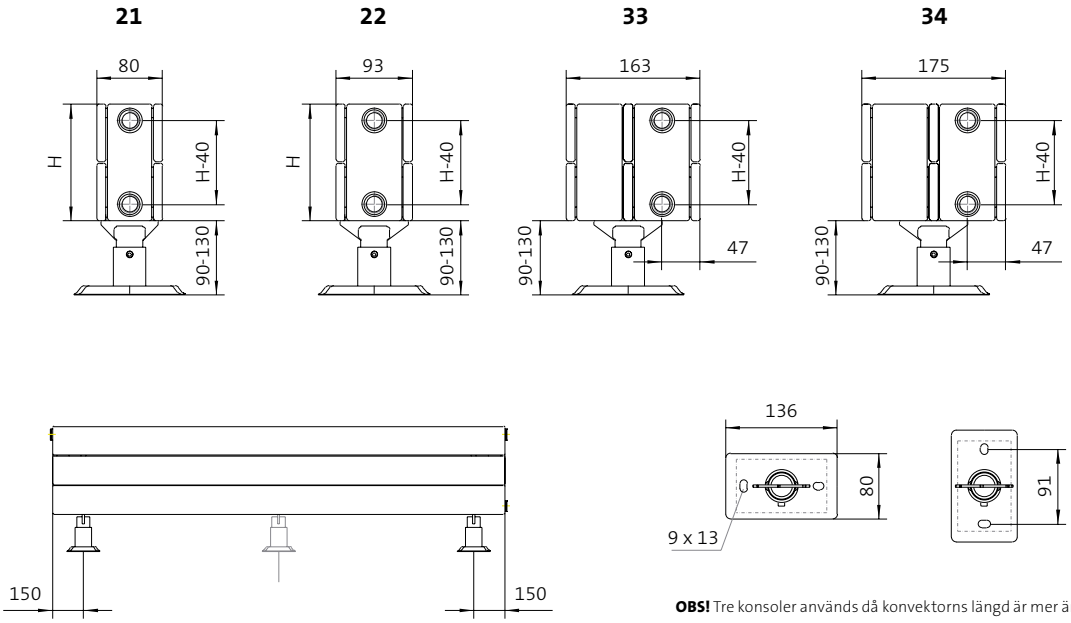

OBS!
Golvkonsoler finns till alla typer. Vi rekommenderar att man alltid använder golvkonsoler till typerna 33 och 34.

OBS! Tre konsoler används då konvektorns längd är mer än 1800 mm.

Anslutningar

STANDARDANSLUTNING

1. Anslutning i en sida

Anslutning i en sida förutsätter användning av externa radiatorkoppel eller ventiler. KON 21 och KON 22 är vändbara. **(AB/FE)**

OBS! Ej använda anslutningar proppas!

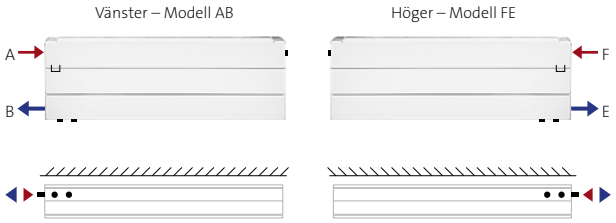

2. Bottenanslutning

Bottenanslutning via integrerat koppel förutsätter användning av ventilinsats. Levereras i 2-rörsutförande. **(AB/FE).**

OBS! Ej använda anslutningar proppas!

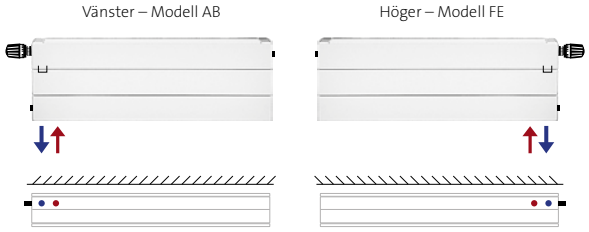

3. Diagonalanslutning

Typ AE = Typ FB. Dessa typer levereras utan integrerat ventilkoppel, vilket förutsätter externa ventiler.

OBS! Ej använda anslutningar proppas!

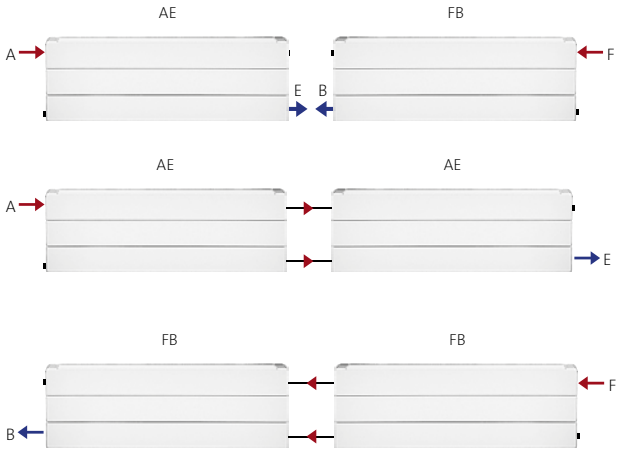

SERIEANSLUTNING

1. Serieanslutning i en sida

Förutsätter användning av externa radiatorkoppel eller ventiler. KON 21 och KON 22 är vändbara. **(ABFE/FEAB & AB/FE)**

OBS! Ej använda anslutningar proppas!

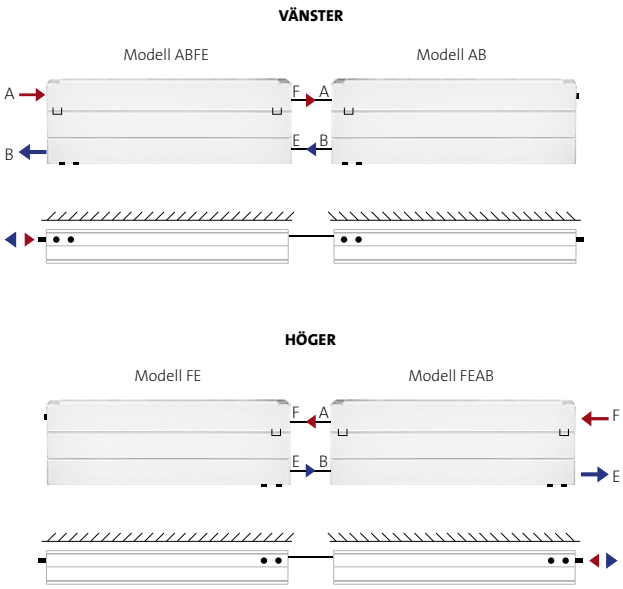

2. Bottenanslutning

Bottenanslutning via
integrerat koppel förutsätter användning av ventilinsats.
(ABFE/FEAB & AB/FE)

OBS! Ej använda anslutningar proppas!

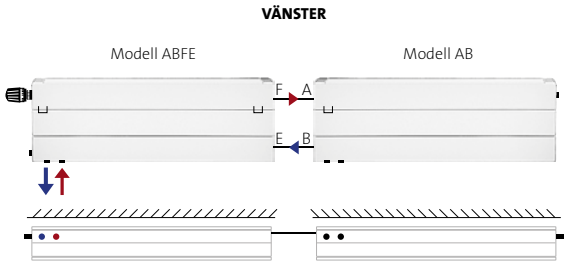

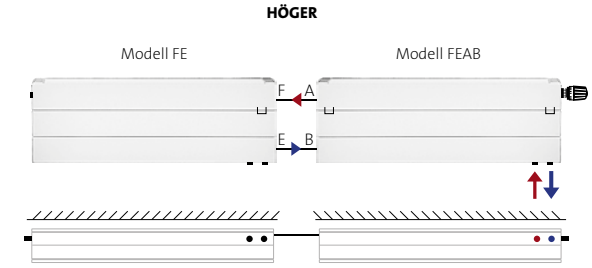

OBS! Endast 2 st konvektorer i följd rekommenderas
i samband med serie-anslutning.

RADIATORTYP	LÄNGD (mm)	RSK AB	RSK FE	EFFEKT (W) 60/45/20°C	EFFEKT (W) 55/45/20°C	EFFEKT (W) 45/35/20°C	VIKT (kg)	VOLYM (l)
142 mm	**Effektberäkning:** Värmeavgivningstabeller (Excel-fil) för andra temperaturområden finns på www.purmo.se.							
KON 21	600	**6736700**	**6736700**	158	144	83	7,8	1,2
	800	**6736701**	**6736701**	210	191	110	10,4	1,6
ϕn = 473 W/m (Δt50)	1 000	**6736702**	**6736702**	263	239	138	13,0	2,0
ϕn = 241 W/m (Δt30)	1 200	**6736703**	**6736703**	315	287	166	15,6	2,4
n = 1,3183	1 400	**6736704**	**6736704**	368	335	193	18,2	2,8
K = 2,7234	1 600	**6736705**	**6736705**	421	383	221	20,8	3,2
	1 800	**6736706**	**6736706**	473	431	248	23,4	3,6
	2 000	**6736707**	**6736707**	526	479	276	26,0	4,0
	2 300	**6736708**	**6736708**	605	550	317	29,9	4,6
	2 600	**6736709**	**6736709**	683	622	359	33,8	5,2
	3 000	**6736710**	**6736710**	789	718	414	39,0	6,0
	3 200	**6715460**	**6715460**	841	766	442	41,6	6,4
	3 400	**6715461**	**6715461**	894	814	469	44,2	6,8
	3 600	**6715462**	**6715462**	946	861	497	46,8	7,2
	3 800	**6715463**	**6715463**	999	909	524	49,4	7,6
	4 000	**6715464**	**6715464**	1 051	957	552	52,0	8,0
KON 22	600	**6736733**	**6736733**	215	196	114	8,4	1,3
	800	**6736734**	**6736734**	287	261	152	11,2	1,8
ϕn = 641 W/m (Δt50)	1 000	**6736735**	**6736735**	359	327	190	14,0	2,2
ϕn = 329 W/m (Δt30)	1 200	**6736736**	**6736736**	430	392	228	16,8	2,6
n = 1,3034	1 400	**6736737**	**6736737**	502	458	266	19,6	3,1
K = 3,9122	1 600	**6736738**	**6736738**	574	523	303	22,4	3,5
	1 800	**6736739**	**6736739**	645	588	341	25,2	4,0
	2 000	**6736740**	**6736740**	717	654	379	28,0	4,4
	2 300	**6736741**	**6736741**	825	752	436	32,2	5,1
	2 600	**6736742**	**6736742**	932	850	493	36,4	5,7
	3 000	**6736743**	**6736743**	1 076	980	569	42,0	6,6
	3 200	**6715475**	**6715475**	1 148	1 046	607	44,8	7,0
	3 400	**6715476**	**6715476**	1 219	1 111	645	47,6	7,5
	3 600	**6715477**	**6715477**	1 291	1 177	683	50,4	7,9
	3 800	**6715478**	**6715478**	1 363	1 242	721	53,2	8,4
	4 000	**6715479**	**6715479**	1 434	1 307	759	56,0	8,8
KON 33	600	**6736832**	**6736766**	311	284	165	13,7	1,9
	800	**6736833**	**6736767**	415	378	220	18,3	2,5
ϕn = 924 W/m (Δt50)	1 000	**6736834**	**6736768**	519	473	275	22,9	3,1
ϕn = 477 W/m (Δt30)	1 200	**6736835**	**6736769**	622	568	330	27,5	3,7
n = 1,2956	1 400	**6736836**	**6736770**	726	662	386	32,1	4,3
K = 5,8142	1 600	**6736837**	**6736771**	830	757	441	36,6	5,0
	1 800	**6736838**	**6736772**	934	851	496	41,2	5,6
	2 000	**6736839**	**6736773**	1 037	946	551	45,8	6,2
	2 300	**6736840**	**6736774**	1 193	1 088	633	52,7	7,1
	2 600	**6736841**	**6736775**	1 349	1 230	716	59,5	8,1
	3 000	**6736842**	**6736776**	1 556	1 419	826	68,7	9,3
	3 200	**6715490**	**6715522**	1 660	1 514	881	73,3	9,9
	3 400	**6715491**	**6715523**	1 764	1 608	936	77,9	10,5
	3 600	**6715492**	**6715524**	1 867	1 703	991	82,4	11,2
	3 800	**6715493**	**6715525**	1 971	1 797	1 046	87,0	11,8
	4 000	**6715494**	**6715526**	2 075	1 892	1 102	91,6	12,4
KON 34	600	**6736865**	**6736799**	359	328	194	14,3	2,0
	800	**6736866**	**6736800**	479	437	258	19,1	2,6
ϕn = 1 050 W/m (Δt50)	1 000	**6736867**	**6736801**	598	547	323	23,9	3,3
ϕn = 551 W/m (Δt30)	1 200	**6736868**	**6736802**	718	656	387	28,7	4,0
n = 1,2624	1 400	**6736869**	**6736803**	838	766	452	33,5	4,6
K = 7,5233	1 600	**6736870**	**6736804**	957	875	516	38,2	5,3
	1 800	**6736871**	**6736805**	1 077	984	581	43,0	5,9
	2 000	**6736872**	**6736806**	1 196	1 094	646	47,8	6,6
	2 300	**6736873**	**6736807**	1 376	1 258	742	55,0	7,6
	2 600	**6736874**	**6736808**	1 555	1 422	839	62,1	8,6
	3 000	**6736875**	**6736809**	1 795	1 640	968	71,7	9,9
	3 200	**6715506**	**6715539**	1 914	1 750	1 033	76,5	10,6
	3 400	**6715507**	**6715540**	2 034	1 859	1 097	81,3	11,2
	3 600	**6715508**	**6715541**	2 154	1 968	1 162	86,0	11,9
	3 800	**6715509**	**6715542**	2 273	2 078	1 227	90,8	12,5
	4 000	**6715511**	**6715543**	2 393	2 187	1 291	95,6	13,2

Levereras komplett med monterade sidoplåtar och toppgaller samt luftskruv och blindplugg.

RADIATORTYP	LÄNGD (mm)	RSK AB	RSK FE	EFFEKT (W) 60/45/20°C	EFFEKT (W) 55/45/20°C	EFFEKT (W) 45/35/20°C	VIKT (kg)	VOLYM (l)
214 mm	**Effektberäkning:** Värmeavgivningstabeller (Excel-fil) för andra temperaturområden finns på www.purmo.se.							
KON 21	600	**6736711**	**6736711**	209	191	112	11,6	1,8
	800	**6736712**	**6736712**	279	254	149	15,4	2,4
ϕn = 616 W/m (Δt50)	1 000	**6736713**	**6736713**	348	318	186	19,3	3,0
ϕn = 321 W/m (Δt30)	1 200	**6736714**	**6736714**	418	382	224	23,2	3,6
n = 1,2788	1 400	**6736715**	**6736715**	488	445	261	27,0	4,2
K = 4,1394	1 600	**6736716**	**6736716**	557	509	298	30,9	4,8
	1 800	**6736717**	**6736717**	627	573	336	34,7	5,4
	2 000	**6736718**	**6736718**	697	636	373	38,6	6,0
	2 300	**6736719**	**6736719**	801	732	429	44,4	6,9
	2 600	**6736720**	**6736720**	906	827	485	50,2	7,8
	3 000	**6736721**	**6736721**	1045	954	559	57,9	9,0
	3 200	**6715465**	**6715465**	1 115	1 018	597	61,8	9,6
	3 400	**6715466**	**6715466**	1 185	1 081	634	65,6	10,2
	3 600	**6715467**	**6715467**	1 254	1 145	671	69,5	10,8
	3 800	**6715468**	**6715468**	1 324	1 209	709	73,3	11,4
	4 000	**6715469**	**6715469**	1 394	1 272	746	77,2	12,0
KON 22	600	**6736744**	**6736744**	277	251	144	12,4	2,0
	800	**6736745**	**6736745**	369	335	192	16,5	2,6
ϕn = 838 W/m (Δt50)	1 000	**6736746**	**6736746**	461	419	239	20,6	3,3
ϕn = 422 W/m (Δt30)	1 200	**6736747**	**6736747**	553	503	287	24,7	4,0
n = 1,3408	1 400	**6736748**	**6736748**	645	587	335	28,8	4,6
K = 4,4184	1 600	**6736749**	**6736749**	738	671	383	33,0	5,3
	1 800	**6736750**	**6736750**	830	754	431	37,1	5,9
	2 000	**6736751**	**6736751**	922	838	479	41,2	6,6
	2 300	**6736752**	**6736752**	1 060	964	551	47,4	7,6
	2 600	**6736753**	**6736753**	1 199	1 090	622	53,6	8,6
	3 000	**6736754**	**6736754**	1 383	1 257	718	61,8	9,9
	3 200	**6715480**	**6715480**	1 475	1 341	766	65,9	10,6
	3 400	**6715481**	**6715481**	1 568	1 425	814	70,0	11,2
	3 600	**6715482**	**6715482**	1 660	1 509	862	74,2	11,9
	3 800	**6715483**	**6715483**	1 752	1 592	910	78,3	12,5
	4 000	**6715484**	**6715484**	1 844	1 676	958	82,4	13,2
KON 33	600	**6736843**	**6736777**	398	362	209	20,2	2,8
	800	**6736844**	**6736778**	530	483	279	27,0	3,7
ϕn = 1 190 W/m (Δt50)	1 000	**6736845**	**6736779**	663	603	349	33,7	4,6
ϕn = 608 W/m (Δt30)	1 200	**6736846**	**6736780**	795	724	418	40,4	5,5
n = 1,3139	1 400	**6736847**	**6736781**	928	845	488	47,2	6,4
K = 6,9706	1 600	**6736848**	**6736782**	1 060	965	558	53,9	7,4
	1 800	**6736849**	**6736783**	1 193	1 086	628	60,7	8,3
	2 000	**6736850**	**6736784**	1 325	1 207	697	67,4	9,2
	2 300	**6736851**	**6736785**	1 524	1 388	802	77,5	10,6
	2 600	**6736852**	**6736786**	1 723	1 569	906	87,6	12,0
	3 000	**6736853**	**6736787**	1 988	1 810	1 046	101,1	13,8
	3 200	**6715495**	**6715527**	2 120	1 931	1 116	107,8	14,7
	3 400	**6715496**	**6715529**	2 253	2 052	1 185	114,6	15,6
	3 600	**6715497**	**6715530**	2 385	2 172	1 255	121,3	16,6
	3 800	**6715498**	**6715531**	2 518	2 293	1 325	128,1	17,5
	4 000	**6715499**	**6715532**	2 651	2 414	1 395	134,8	18,4
KON 34	600	**6736876**	**6736810**	462	420	241	21,1	3,0
	800	**6736877**	**6736811**	616	560	321	28,2	4,0
ϕn = 1 394 W/m (Δt50)	1 000	**6736878**	**6736812**	770	700	401	35,2	5,0
ϕn = 706 W/m (Δt30)	1 200	**6736879**	**6736813**	924	840	482	42,2	6,0
n = 1,3325	1 400	**6736880**	**6736814**	1 078	980	562	49,3	7,0
K = 7,5925	1 600	**6736881**	**6736815**	1 232	1 120	642	56,3	8,0
	1 800	**6736882**	**6736816**	1 386	1 260	722	63,4	9,0
	2 000	**6736883**	**6736817**	1 540	1 400	803	70,4	10,0
	2 300	**6736884**	**6736818**	1 771	1 610	923	81,0	11,5
	2 600	**6736885**	**6736819**	2 002	1 820	1 044	91,5	13,0
	3 000	**6736886**	**6736820**	2 309	2 100	1 204	105,6	15,0
	3 200	**6715512**	**6715545**	2 463	2 240	1 284	112,6	16,0
	3 400	**6715513**	**6715546**	2 617	2 380	1 365	119,7	17,0
	3 600	**6715514**	**6715547**	2 771	2 520	1 445	126,7	18,0
	3 800	**6715515**	**6715548**	2 925	2 660	1 525	133,8	19,0
	4 000	**6715516**	**6715549**	3 079	2 800	1 605	140,8	20,0

Levereras komplett med monterade sidoplåtar och toppgaller samt luftskruv och blindplugg.

RADIATORTYP	LÄNGD (mm)	RSK AB	RSK FE	EFFEKT (W) 60/45/20°C	EFFEKT (W) 55/45/20°C	EFFEKT (W) 45/35/20°C	VIKT (kg)	VOLYM (l)
286 mm	**Effektberäkning:** Värmeavgivningstabeller (Excel-fil) för andra temperaturområden finns på www.purmo.se.							
KON 21	600	**6736722**	**6736722**	256	234	135	15,4	2,4
	800	**6736723**	**6736723**	342	311	180	20,5	3,2
ϕn = 765 W/m (Δt50)	1 000	**6736724**	**6736724**	427	389	226	25,6	4,0
ϕn = 392 W/m (Δt30)	1 200	**6736725**	**6736725**	513	467	271	30,7	4,8
n = 1,3073	1 400	**6736726**	**6736726**	598	545	316	35,8	5,6
K = 4,5983	1 600	**6736727**	**6736727**	684	623	361	41,0	6,4
	1 800	**6736728**	**6736728**	769	701	406	46,1	7,2
	2 000	**6736729**	**6736729**	854	778	451	51,2	8,0
	2 300	**6736730**	**6736730**	983	895	519	58,9	9,2
	2 600	**6736731**	**6736731**	1 111	1 012	586	66,6	10,4
	3 000	**6736732**	**6736732**	1 282	1 168	677	76,8	12,0
	3 200	**6715470**	**6715470**	1 367	1 246	722	81,9	12,8
	3 400	**6715471**	**6715471**	1 453	1 323	767	87,0	13,6
	3 600	**6715472**	**6715472**	1 538	1 401	812	92,2	14,4
	3 800	**6715473**	**6715473**	1 623	1 479	857	97,3	15,2
	4 000	**6715474**	**6715474**	1 709	1 557	902	102,4	16,0
KON 22	600	**6736755**	**6736755**	335	304	171	16,3	2,6
	800	**6736756**	**6736756**	447	406	228	21,8	3,5
ϕn = 1 032 W/m (Δt50)	1 000	**6736757**	**6736757**	559	507	285	27,2	4,4
ϕn = 511 W/m (Δt30)	1 200	**6736758**	**6736758**	671	608	343	32,6	5,3
n = 1,3754	1 400	**6736759**	**6736759**	783	710	400	38,1	6,2
K = 4,7524	1 600	**6736760**	**6736760**	895	811	457	43,5	7,0
	1 800	**6736761**	**6736761**	1 006	912	514	49,0	7,9
	2 000	**6736762**	**6736762**	1 118	1 014	571	54,4	8,8
	2 300	**6736763**	**6736763**	1 286	1 166	657	62,6	10,1
	2 600	**6736764**	**6736764**	1 454	1 318	742	70,7	11,4
	3 000	**6736765**	**6736765**	1 677	1 521	856	81,6	13,2
	3 200	**6715485**	**6715485**	1 789	1 622	913	87,0	14,1
	3 400	**6715486**	**6715486**	1 901	1 724	971	92,5	15,0
	3 600	**6715487**	**6715487**	2 013	1 825	1 028	97,9	15,8
	3 800	**6715488**	**6715488**	2 125	1 926	1 085	103,4	16,7
	4 000	**6715489**	**6715489**	2 236	2 028	1 142	108,8	17,6
KON 33	600	**6736854**	**6736788**	468	425	242	26,7	3,7
	800	**6736855**	**6736789**	624	567	323	35,6	4,9
ϕn = 1 420 W/m (Δt50)	1 000	**6736856**	**6736790**	780	708	404	44,5	6,1
ϕn = 714 W/m (Δt30)	1 200	**6736857**	**6736791**	936	850	485	53,4	7,3
n = 1,3452	1 400	**6736858**	**6736792**	1 092	992	566	62,3	8,5
K = 7,3593	1 600	**6736859**	**6736793**	1 248	1 134	646	71,2	9,8
	1 800	**6736860**	**6736794**	1 404	1 275	727	80,1	11,0
	2 000	**6736861**	**6736795**	1 560	1 417	808	89,0	12,2
	2 300	**6736862**	**6736796**	1 793	1 630	929	102,4	14,0
	2 600	**6736863**	**6736797**	2 027	1 842	1 050	115,7	15,9
	3 000	**6736864**	**6736798**	2 339	2 125	1 212	133,5	18,3
	3 200	**6715500**	**6715533**	2 495	2 267	1 293	142,4	19,5
	3 400	**6715501**	**6715534**	2 651	2 409	1 374	151,3	20,7
	3 600	**6715503**	**6715535**	2 807	2 551	1 455	160,2	22,0
	3 800	**6715504**	**6715537**	2 963	2 692	1 535	169,1	23,2
	4 000	**6715505**	**6715538**	3 119	2 834	1 616	178,0	24,4
KON 34	600	**6736887**	**6736821**	559	507	285	27,8	4,0
	800	**6736888**	**6736822**	746	676	380	37,1	5,4
ϕn = 1 723 W/m (Δt50)	1 000	**6736889**	**6736823**	932	845	475	46,4	6,7
ϕn = 852 W/m (Δt30)	1 200	**6736890**	**6736824**	1 118	1 014	570	55,7	8,0
n = 1,3790	1 400	**6736891**	**6736825**	1 305	1 183	665	65,0	9,4
K = 7,8236	1 600	**6736892**	**6736826**	1 491	1 352	760	74,2	10,7
	1 800	**6736893**	**6736827**	1 678	1 521	855	83,5	12,1
	2 000	**6736894**	**6736828**	1 864	1 690	950	92,8	13,4
	2 300	**6736895**	**6736829**	2 144	1 943	1 093	106,7	15,4
	2 600	**6736896**	**6736830**	2 423	2 196	1 235	120,6	17,4
	3 000	**6736897**	**6736831**	2 796	2 534	1 425	139,2	20,1
	3 200	**6715517**	**6715550**	2 982	2 703	1 520	148,5	21,4
	3 400	**6715518**	**6715552**	3 169	2 872	1 615	157,8	22,8
	3 600	**6715519**	**6715553**	3 355	3 041	1 710	167,0	24,1
	3 800	**6715520**	**6715554**	3 542	3 210	1 805	176,3	25,5
	4 000	**6715521**	**6715555**	3 728	3 379	1 900	185,6	26,8

Levereras komplett med monterade sidoplåtar och toppgaller samt luftskruv och blindplugg.

GOLVINBYGGDA KONVEKTORER

Läs mer om AQUILO på www.purmo.se

AQUILO

Dagens arkitektur med stora fönster släpper in välbehövligt ljus, men är samtidigt en källa till kallras. Det bästa sättet att undvika kallras är att placera en radiator under eller framför fönstret. Ett element mitt framför fönsterpartiet känns dock inte alltid som den mest estetiskt tilltalande lösningen och det är här Aquilo golvinbyggda konvektorer konvektor kommer in i bilden. Med en konvektor nedfälld i golvet får du en både snygg och praktisk lösning och en nästintill osynlig värmelösning framför stora fönsterpartier. Aquilo består av en kopparslinga med aluminiumlameller, där slingan är monterad antingen i en dubbelsidig galvaniserad plåtkanal eller i en kanal av rostfritt stål. Denna del av konvektorn ligger nedsänkt i golvet. Det enda som syns är det toppgaller som döljer konvektorenheten. Detta galler går att få i en mängd olika utföranden och vill du att det ska smälta in i golvet väljer du exempelvis tvärgående bok- eller ekgaller som är obehandlat, oljat eller lackat. Föredrar du metall finns det i tvär- eller längsgående duraluminium, samt i tvär- eller längsgående rostfritt stål. Aluminiumet går att få såväl obehandlat som ljusbrunt, mörkbrunt eller svart. En ram finns som tillval och ramar in den golvinbygda konvektorn.

Grundspecifikationer

Konvektorns uppbyggnad	Kopparrör med aluminiumlameller
Kanalens uppbyggnad	Dubbelsidig galvaniserad stålplåt (pulverlackerad svart RAL 9005) från insidan alternativ: rostfritt stål
Material för galler	Trä (ek, bok). Duraluminium i valfria färger: obehandlad, guld, ljusbrun, mörkbrun eller svart rostfritt stål
Anslutningar	2 x G ½" – invändig gänga

Modeller

AQUILO FMK (UTAN FLÄKT)

AQUILO F1T (MED FLÄKT)

AQUILO F1P (FÖR HÖGRE EFFEKTER MED FLÄKT)

AQUILO F2C (VÄRME ELLER KYLA)

AQUILO F4C (VÄRME OCH KYLA)

HANDDUKSTORKAR

FLORES CH, FLORES C CH & FLORES CM CH

Flores CH är en rak modell och behöver ytterst lite djup. Flores C CH har rundade horisontala rör, vilket ger mer plats åt handduken, medan Flores CM CH är mittkopplad (c/c 50 mm). Flores Chrome modellerna tillverkas med toppmodern svetsteknik, vilket gör handdukstorkarna till ett förmånligt alternativ. Handdukstorkarna är vackert kromade och ger en extra glans i badrummet. Driftstryck max 6 bar. Ej för VVC. 1/2” innergänga.

Grundspecifikationer

Typer	FLO 0805CH, FLO 1205CH, FLO 1506CH, FLC 0805CH, FLC 1205CH, FLC 1506CH, FLC 0805MCH, FLC 1205MCH
Konstruktion	Enligt EN 442-1
Material	Stålprofiler
Ytbehandling	Ytbehandlingen uppfyller kraven för DIN 55900
Färg	Krom
Tryckklass	PN 6
Standardanslutning	1/2” innergänga
Kvalitetsnorm	SFS-EN ISO 9001 och 14001
Höjder (mm)	770, 1150, 1430
Bredder (mm)	500, 600
Elpatron	300 W
Övrigt	Kan ej anslutas till VVC-system (tappvatten)

Modeller

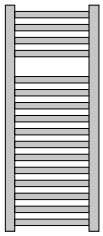

FLO 0805 CH
FLC 0805 CH
FLC 0805 M CH

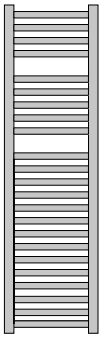

FLO 1205 CH
FLC 1205 CH
FLC 1205 M CH

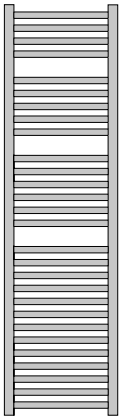

FLO 1506 CH
FLC 1506 CH

Installationsmått

FLORES CH

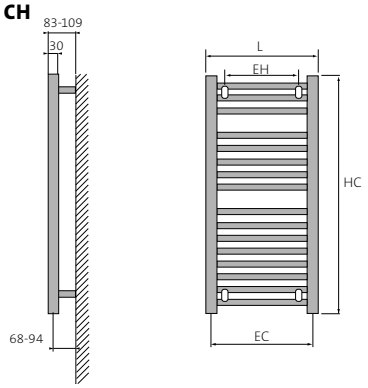

TYP	INSTALLATIONSMÅTT EH	HC-97	ANSLUTN.MÅTT EC
FLO 0805 CH	300	-	455
FLO 1205 CH	300	-	455
FLO 1506 CH	400	-	555
FLC 0805 CH	300	-	455
FLC 1205 CH	300	-	455
FLC 1506 CH	400	-	555
FLC 0805 M CH	300	765	50
FLC 1205 M CH	300	1125	50

EH, EV = mått för håltagning. **L =** bredd. **HC =** höjd. **EC =** mått för anslutning till rör 1/2" innergänga.

OBS! Alla mått i mm.

FLORES C CH

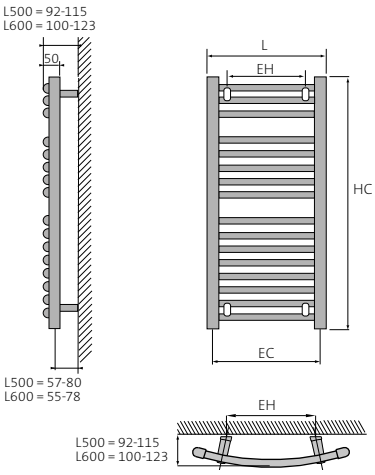

FLORES CM CH

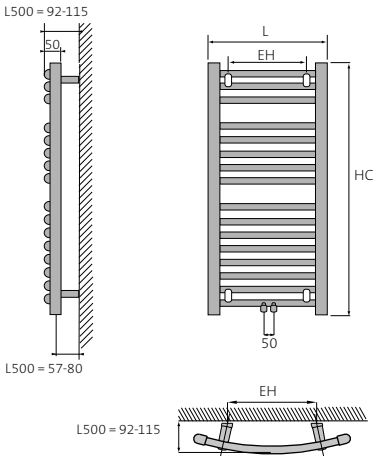

Värmeavgivning

TYP	RSK	BREDD L	HÖJD HC	ANTAL RÖR (H)	EFFEKT (W) 60/45/20°C	55/45/20°C	45/35/20°C	ELPATRON (W)	EXPONENT n	FAKTOR K
FLO 0805 CH	6731547	500	770	16	146	134	78	300	1,2800	1,7256
FLO 1205 CH	6731548	500	1 150	23	202	186	109	300	1,2600	2,5604
FLO 1506 CH	6731549	600	1 430	28	291	268	158	300	1,2500	3,8208
FLC 0805 CH	6731544	500	770	16	146	134	78	300	1,2800	1,7256
FLC 1205 CH	6731545	500	1 150	23	202	186	109	300	1,2600	2,5604
FLC 1506 CH	6731546	600	1 430	28	291	268	158	300	1,2500	3,8208
FLC 0805 M CH	6731562	500	770	16	146	134	78	300	1,2800	1,7256
FLC 1205 M CH	6731563	500	1 150	23	202	186	109	300	1,2600	2,5604

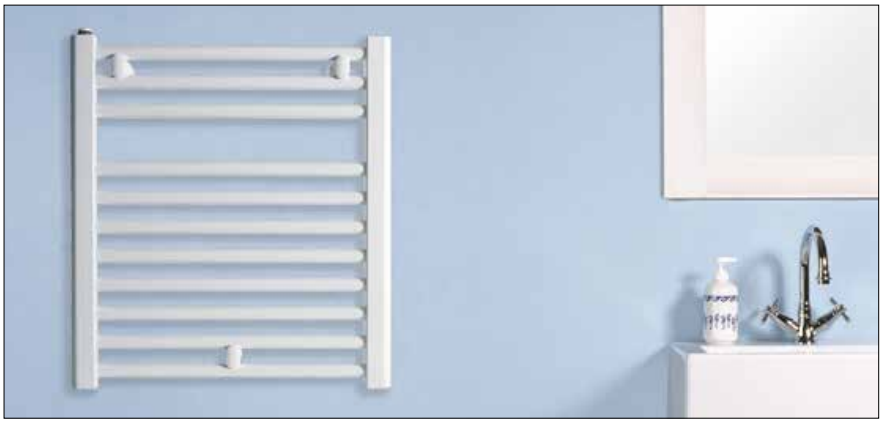

FLORES

Flores är en populär badrumsklassiker med en rördragning som håller badrummet varmt och skönt och med gott om plats för handdukar. Flores är en rak modell, Flores C och CM har vackert utåtböjda rör, medan CM-modellen även har mittkoppling. Standardkulör är RAL 9016, men även andra RAL-färger fås på beställning. Driftstryck max 8 bar. Ej för VVC. 1/2" innergänga.

Värmeavgivning

TYP	RSK	BREDD L	HÖJD HC	ANTAL RÖR (H)	EFFEKT (W) 60/45/20°C	55/45/20°C	45/35/20°C	ELPATRON (W)	EXPONENT n	FAKTOR K
FLO 0505	**6731510**	500	547	11	150	138	83	300	1,2100	2,2604
FLO 0805	**6731511**	500	862	17	239	220	130	300	1,2500	3,1363
FLO 1205	**6731512**	500	1 222	24	327	302	176	300	1,2700	4,0062
FLO 1506	**6731513**	500	1 537	30	474	436	252	600	1,2900	5,4155

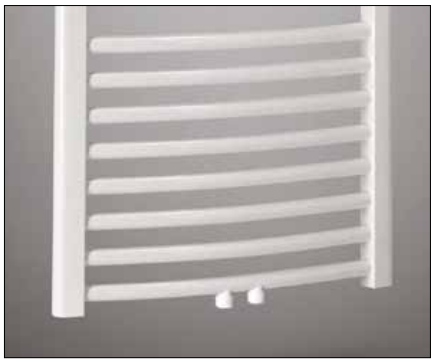

FLORES C & FLORES C M

Denna klassiska handdukstork är idealisk för utrymmen där du vill ha diskret elegans och samtidigt behålla utmärkt komfort. Flores C och CM har vackert utåtböjda rör, medan CM-modellen även har mittkoppling. Standardkulör är RAL 9016, men även andra RAL-färger fås på beställning. Driftstryck max 8 bar. Ej för VVC. 1/2" innergänga.

Värmeavgivning

TYP	RSK	BREDD L	HÖJD HC	ANTAL RÖR (H)	EFFEKT (W) 60/45/20°C	55/45/20°C	45/35/20°C	ELPATRON (W)	EXPONENT n	FAKTOR K
FLC 0505	**6731517**	500	547	11	150	138	83	300	1,2100	2,2604
FLC 0805	**6731518**	500	862	17	239	220	130	300	1,2500	3,1363
FLC 1205	**6731519**	500	1 222	24	327	302	176	300	1,2700	4,0062
FLC 1506	**6731520**	600	1 537	30	474	436	252	600	1,2900	5,4155
FLC 0805 M	**6731555**	500	862	17	239	220	130	300	1,2500	3,1363
FLC 1205 M	**6731556**	500	1 222	24	327	302	176	300	1,2700	4,0062

JAVA

Populära Java är kanske den mest praktiska handdukstorken i vårt sortiment. Rörens design och glesa placering gör det lätt att hänga upp mycket på torken. Effekten räcker till för både torkning och uppvärmning. Java finns i fyra höjder och två bredder. Levereras som standard i vitt eller silver men kan även beställas i specialkulör. Driftstryck max 8 bar. Ej för VVC. 1/2” innergänga.

Grundspecifikationer

Typer	JAV 0705, JAV 0905, JAV 1304, JAV 1305, JAV 1505
Konstruktion	Enligt EN 442-1
Material	Stålprofiler
Ytbehandling	Ytbehandlingen uppfyller kraven för DIN 55900
Färg	Vit RAL 9016 eller silver. 70 specialfärger finns som tillval.
Tryckklass	PN 8
Standardanslutning	1/2” innergänga
Kvalitetsnorm	SFS-EN ISO 9001 och 14001
Höjder (mm)	700, 912, 1336, 1548
Bredder (mm)	400, 500
Elpatron	300 W (JAV 0705, JAV 0905, JAV 1304, JAV 1305). 600 W (JAV 1505)
Övrigt	Kan ej anslutas till VVC-system (tappvatten)

Modeller

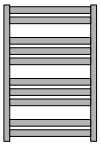

JAV 0705

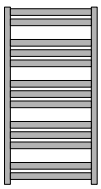

JAV 0905

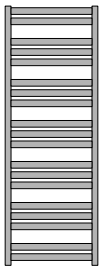

JAV 1304
JAV 1305

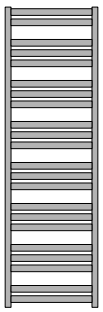

JAV 1505

Installationsmått

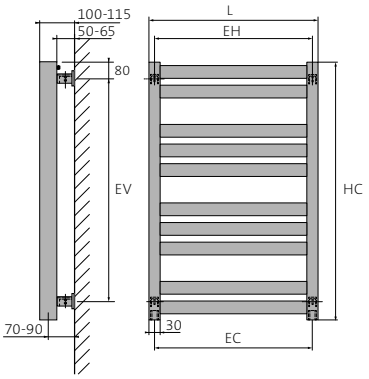

TYP	INSTALLATIONSMÅTT EH	EV	ANSLUTN.MÅTT EC
JAV 0705	470	520	470
JAV 0905	470	750	470
JAV 1304	370	1170	370
JAV 1305	470	1170	470
JAV 1505	470	1320	470

EH, EV = mått för håltagning. **L =** bredd. **HC =** höjd. **EC =** mått för anslutning till rör 1/2" innergänga.

OBS! Alla mått i mm.

Värmeavgivning

TYP	RSK	BREDD L	HÖJD HC	ANTAL RÖR (H)	EFFEKT (W) 60/45/20°C	55/45/20°C	45/35/20°C	ELPATRON (W)	EXPONENT n	FAKTOR K
JAV 0705	**6731440**	500	700	10	207	191	113	300	1,2300	2,9117
JAV 0905	**6731441**	500	912	13	266	245	145	300	1,2400	3,6212
JAV 1304	**6731477**	400	1 336	19	327	302	178	300	1,2400	4,4425
JAV 1305	**6731442**	500	1 336	19	386	356	212	300	1,2300	5,4330
JAV 1505	**6731443**	500	1 548	22	449	414	245	600	1,2400	6,1006
JAV 0705 SILVER	**6731466**	500	700	10	207	191	113	300	1,2300	2,9117
JAV 0905 SILVER	**6731467**	500	912	13	266	245	145	300	1,2400	3,6212
JAV 1304 SILVER	**6731468**	400	1 336	19	327	302	178	300	1,2400	4,4425
JAV 1305 SILVER	**6731475**	500	1 336	19	386	356	212	300	1,2300	5,4330
JAV 1505 SILVER	**6731476**	500	1 548	22	449	414	245	600	1,2400	6,1006

APOLIMA

Apolima är designad för att vara den perfekta handdukstorken. Dess släta element som böjer sig mjukt och enhetligt bakåt, är innovativ och praktisk i lika hög grad. Perfekt för alla moderna badrum eller kök och har dessutom gott om plats för handdukar. Standardkulör är vit (RAL 9016), men även andra färger fås på beställning. Driftstryck max 4 bar. 1/2” innergänga. En designventil kan kopplas till Apolima.

Värmeavgivning

TYP	RSK	BREDD L	HÖJD HC	ANTAL RÖR (H)	EFFEKT (W) 60/45/20°C	55/45/20°C	45/35/20°C	ELPATRON (W)	EXPONENT n	FAKTOR K
APO 0806	**6731525**	650	830	9	318	293	172	300	1,260	4,0358
APO 1106	**6731526**	650	1130	12	416	383	223	600	1,270	5,0912
APO 1406	**6731527**	650	1430	15	516	474	277	–	1,270	6,3223
APO 1708	**6731528**	800	1730	18	735	675	393	600	1,280	8,6948

LINOSA

Linosa handdukstorken ger dig en unik chans att ge uttryck för din personliga stil. Dess design utmärker sig på två sätt. För det första har den eleganta horisontala rör som smalnar av mot fronten, vilket ger hela designen en luftig känsla. För det andra ramas elegansen in av lodräta sektioner som täcks av profiler i borstat stål eller wenge. Torkens standardkulör är RAL 9016, men även andra RAL-färger fås på beställning. Driftstryck max 4 bar. Ej för VVC. 1/2” innergänga.

MINORCA

För den som varken vill ha hårda kanter eller någonting helt runt är Minorca den perfekta handdukstorken. Den kombinerar båda formerna, vilket ger en härlig effekt. De tillplattade ovala rören formar en mjuk böjning som möter en strikt rak linje på båda sidorna. Minorca ger alla badrum en känsla av klass. Standardkulör är RAL 9016, men även andra RAL-färger fås på beställning. Driftstryck max 8 bar. Ej för VVC. 1/2” innergänga.

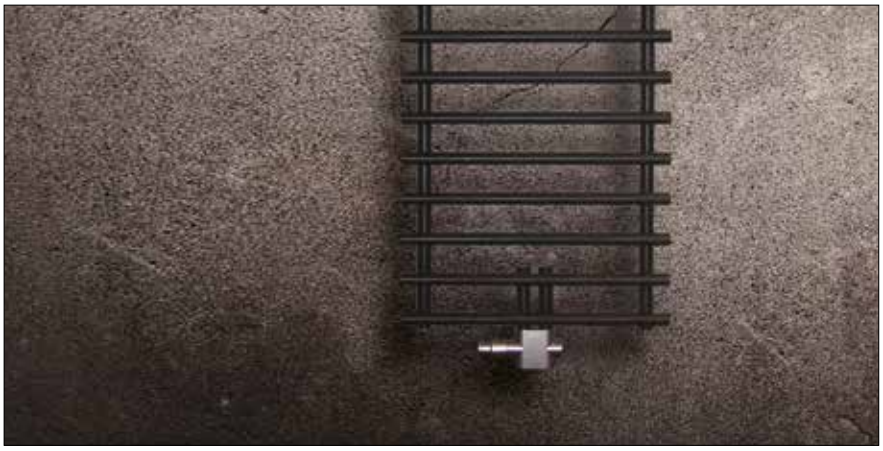

LEROS

Leros symmetriska rör ger ett lugnt och harmoniskt intryck. Rörens glesa placering gör den lätt att rengöra och samtidigt skapar plats åt en stor mängd handdukar. Leros generösa rördiameter och det faktum att den är lackerad istället för kromad, innebär att Leros avger gott om värme. Hela 35% högre värmeavgivning jämfört med en förkromad motsvarighet. I mindre badrum kan Leros helt ersätta en befintlig radiator. Standardkulör är vit, men upp till 70 andra färger fås på beställning. Driftstryck max 10 bar. 1/2” innergänga. En designventil kan kopplas till Leros.

Grundspecifikationer

Typer	LER 1206 M, LER 1806 M
Konstruktion	Enligt EN 442-1
Material	Stålprofiler
Ytbehandling	Ytbehandlingen uppfyller kraven för DIN 55900
Färg	Vit RAL 9016. 70 specialfärger finns som tillval.
Tryckklass	PN 10
Standardanslutning	1/2” innergänga
Kvalitetsnorm	SFS-EN ISO 9001 och 14001
Höjder (mm)	1224, 1812
Bredder (mm)	600
Övrigt	Kan ej anslutas till VVC-system (tappvatten)

Modeller

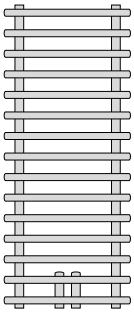

LER 1206 M

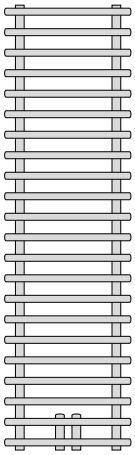

LER 1806 M

Installationsmått

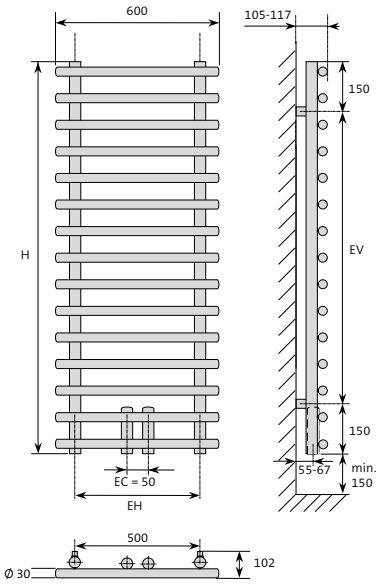

TYP	INSTALLATIONSMÅTT EH	EV	ANSLUTN.MÅTT EC
LER 1206 M	500	924	50
LER 1806 M	500	1512	50

EH, EV = mått för håltagning. **L =** bredd. **HC =** höjd. **EC =** mått för anslutning till rör 1/2" innergänga.

OBS! Alla mått i mm.

Värmeavgivning

TYP	RSK	BREDD L	HÖJD HC	ANTAL RÖR (H)	EFFEKT (W) 60/45/20°C	55/45/20°C	45/35/20°C	ELPATRON (W)	EXPONENT n	FAKTOR K
LER 1206 M	**6731767**	600	1 224	15	352	323	194	300	1,222	5,0939
LER 1806 M	**6731768**	600	1 812	22	503	461	276	600	1,229	7,1148

IOS

Vem sa att rör måste vara runda? Ios har helt platta horisontella rör, men dess oböjliga stelhet jämnas ut av en utgående kurva. Ios utstrålar god smak även om den är beundransvärt återhållsam. I och med att den ansluts i mitten är röranslutningen helt osynlig. Standardkulör är RAL 9016, men även andra RAL-färger fås på beställning. I badrumsradiatorn finns en ventil, M30-fattning. Driftstryck max 4 bar. Ej för VVC. 1/2" innergänga.

Värmeavgivning

TYP	RSK	BREDD L	HÖJD HC	ANTAL RÖR (H)	EFFEKT (W) 60/45/20°C	55/45/20°C	45/35/20°C	ELPATRON (W)	EXPONENT n	FAKTOR K
IOS 1206 M	**6731529**	595	1 185	15	381	348	204	300	1,2780	4,5434
IOS 1706 M	**6731530**	595	1 698	23	566	516	302	600	1,2880	6,5147

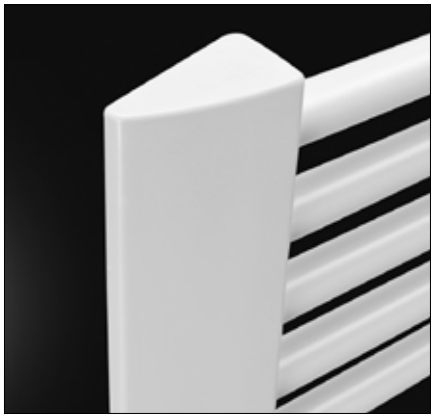

ANDROS CH & ANDROS M

Med dess eleganta linjer som varsamt stiger upp från väggen är designen hos Andros sortimentet en vinnare i vilken miljö som helst. Ramen ligger platt mot väggen och tar därför ytterst lite plats, och de triangelformiga sidorna lutar lätt utåt för att matcha böjningen hos de horisontala rören. Andros CH levereras som standard i krom, medan M-versionen levereras i vit RAL 9016. M-versionen ansluts i mitten och röranslutningen täcks av en frontpanel. I M-versionen finns en ventil, M30-fattning. Driftstryck max 4 bar. Ej för VVC. 1/2" innergänga.

Värmeavgivning

TYP	RSK	BREDD L	HÖJD HC	ANTAL RÖR (H)	EFFEKT (W) 60/45/20°C	55/45/20°C	45/35/20°C	ELPATRON (W)	EXPONENT n	FAKTOR K
AND 0806 CH	**6731535**	595	776	15	153	140	83	300	1,2540	1,9770
AND 1206 CH	**6731536**	595	1 154	23	229	209	124	300	1,2530	2,9734
AND 1706 CH	**6731537**	595	1 742	36	347	317	186	300	1,2690	4,2593
AND 0806 M	**6731538**	595	776	13	264	241	143	–	1,2540	3,4134
AND 1206 M	**6731539**	595	1 154	21	394	361	214	–	1,2530	5,1216
AND 1706 M	**6731540**	595	1 742	34	597	545	321	–	1,2690	7,3385

NEVIS

Nevis är en helt ny, minimalistisk handdukstork som lämpar sig utmärk i projekt. Handdukstorken är vackert kromad och ger i kombination med de tillhörande kromade väggfästena en extra glans i badrummet. De glesa rören och vägg-fästenas smarta placering gör att så många handdukar som möjligt ska få plats. Handdukstorken är dessutom lätt att rengöra från damm och smuts. En snygg rördragning möjliggörs tack vare Purmos etthålsventil. Driftstryck max 8 bar. Ej för VVC. 1/2” innergänga. Handdukstorken är CE-märkt och omfattar 10 års garanti.

Grundspecifikationer

Typer	NEV 0805, NEV 1005, NEV 1205
Konstruktion	Enligt EN 442-1
Material	Stålprofiler
Ytbehandling	Ytbehandlingen uppfyller kraven för DIN 55900
Färg	Krom
Tryckklass	PN 8
Standardanslutning	1/2” innergänga
Kvalitetsnorm	SFS-EN ISO 9001 och 14001
Höjder (mm)	772 ,952, 1132
Bredder (mm)	500
Elpatron	300 W
Övrigt	Kan ej anslutas till VVC-system (tappvatten)

Modeller

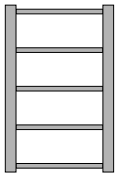

NEV 0805

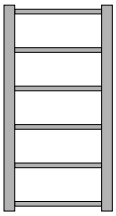

NEV 1005

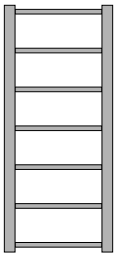

NEV 1205

Installationsmått

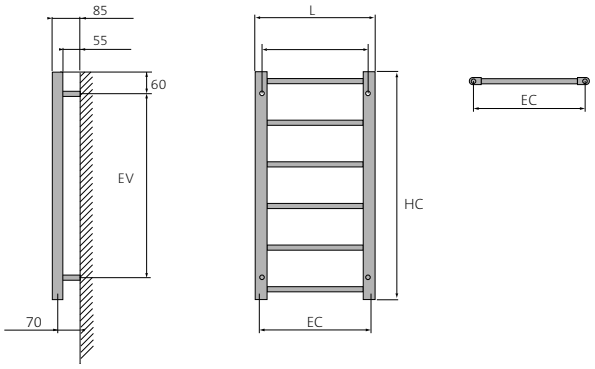

TYP	INSTALLATIONSMÅTT		ANSLUTN.MÅTT
	EH	EV	EC
NEV 0805	455	652	455
NEV 1005	455	832	455
NEV 1205	455	1 012	455

EH, EV = mått för håltagning. **L =** bredd. **HC =** höjd. **EC =** mått för anslutning till rör 1/2" innergänga.

OBS! Alla mått i mm.

Värmeavgivning

TYP	RSK	BREDD L	HÖJD HC	ANTAL RÖR (H)	EFFEKT (W)			ELPATRON (W)	EXPONENT n	FAKTOR K
					60/45/20°C	55/45/20°C	45/35/20°C			
NEV 0805	**8730243**	500	772	5	82	76	49	300	1,0448	2,1988
NEV 1005	**8730244**	500	952	6	99	92	59	300	1,0726	2,4088
NEV 1205	**8730245**	500	1132	7	114	105	66	300	1,1188	2,3624

FÄRGKARTA

Våra radiatorer och konektorer levereras standard i vit RAL 9016, mot beställning fås totalt 70 olika RAL- och specialfärger. Vid större projekt finns ytterligare ett 200-tal RAL-färger till förfogande. Pristillägg +20% tillkommer vid färgtillval utöver standard vit RAL 9016.

Standardfärg

RAL 9016 Traffic white

RAL färger

RAL 1004 Golden yellow	RAL 1012 Lemon yellow	RAL 1023 Traffic yellow	RAL 1027 Curry yellow	RAL 1033 Dahlia yellow
RAL 2003 Pastel orange	RAL 2004 Pure orange	RAL 3000 Flame red	RAL 3005 Wine red	RAL 3014 Antique pink
RAL 3015 Light pink	RAL 4002 Red violet	RAL 4007 Purple violet	RAL 4008 Signal violet	RAL 4009 Pastel violet
RAL 5001 Green blue	RAL 5002 Ultramarine blue	RAL 5009 Azure blue	RAL 5014 Pigeon blue	RAL 5015 Sky blue
RAL 5017 Traffic blue	RAL 5022 Night blue	RAL 6004 Blue green	RAL 6019 Pastel green	RAL 6033 Mint turquoise
RAL 6034 Pastel turquoise	RAL 7001 Silver grey	RAL 7013 Brown grey	RAL 7015 Slate grey	RAL 7016 Anthracite grey
RAL 7021 Black grey	RAL 7024 Graphite grey	RAL 7030 Stone grey	RAL 7035 Light grey	RAL 7037 Dusty grey
RAL 7040 Window grey	RAL 8017 Chocolate brown	RAL 8019 Grey brown	RAL 9001 Cream	RAL 9005 Jet black
RAL 9006 White aluminium	RAL 9007 Grey aluminium	RAL 9010 Pure White	RAL 040 80 05 Caffé Latte (S0222)	RAL 150 60 60 Green Apple (S0219)
RAL 120 70 70 E-Green (S0221)	RAL 120 80 60 Modern green (S0220)	RAL 250-2 Lemon Glow (S0182)	RAL 290 40 45 Mystic Purple (S0185)	RAL 290 70 20 Mauve Haze (S0178)

Sanitetsfärger

S0075 Jasmine	S0077 Magnolia	S0084 Anemone	S0087 Bahama beige	S0088 Manhatten
S0091 Pergamon	S0094 Natura	S0164 Banana		

Specialfärger

S0102 Metal Grey (MP0102)	S0104 Metal Black (MP0104)	S0141 Black Textured (R9305)	S0142 White Textured (R9316)	S0143 Light Grey (R9409)
S0144 Brown Grey (R9407)	S0145 Creme White (R1413)	S0146 Anodic Bronze (R0320)	S0147 Anodic Brown (R0420)	S0148 Anodic Black (R0720)
S0149 Anodic Natura (R0120)	S0201 Metal Alu (MP0201)			

ThermoCon

RAL 7024 Graphite grey	RAL 7016 Anthracite grey	RAL 7021 Black grey	RAL 7022 Umbra Grey	RAL 040 80 05 Caffé Latte (S0222)
Manhatten (S0088)	RAL 7013 Brown grey	RAL 8017 Chocolate brown	RAL 1035 Pearl beige	RAL 9006 White aluminium
RAL 9007 Grey aluminium	RAL 9005 Jet black			

OBS! Av tryckteknisk skäl kan färgkartan avvika från den verkliga produktens färg.

Please notice! The colours shown above are standard colours (with the exception of sanitary- and special colours) found on the RAL certification system. Depending on the technique of applying varnish/ lacquer and degree of gloss, the colours may differ slightly from the standard RAL colour. There is also a small tolerance within the standard. In relation to the above, it is necessary to comply with the recommendations of the paint manufacturer. In cases were colour accuracy is especially crucial, it is recommended to order colour samples from Purmo (for a small additional cost). Additional RAL colours (than the 70 colours above) are available for large projects (> 50 pcs/product group). This digital presentation of the colours can differ from the actual colours.

TILLBEHÖR

THERMOPANEL V4 STANDARD, PLAN & RAMO

RSK	Benämning/artikel
6606562	TP 1-rörsfördelare M22 x 1,5 c/c 40 mm
6606039	Quattro 2-rörsfördelare
6606543	TP Flex fördelare 11/21 Höger (Ej för TP10)
6606544	TP Flex fördelare 22/33 Höger (Ej för TP10)
6606576	TP Flexfördelare 11/21 Vänster (Ej för TP10)
6606577	TP Flexfördelare 22/33 Vänster (Ej för TP10)
6606545	TP Rak4 fördelare 11/21 (Ej för TP10)
6606546	TP Rak4 fördelare 22/33 (Ej för TP10)
6609235	TP Ansl. koppling TX 15 TIF
6609236	TP Ansl. koppling TX 15 M22 x 1,5
6607734	TX Servicekit 1-pack
6606035	Excenterkoppling 11 mm EXK 2211
6606561	TP Excenter 26 mm för M22 x 1,5
6609036	Koppling M22/12
6609044	Koppling M22/15
6606042	Koppling M22/18
6609226	Koppling gängade rör R 3/8"
6609234	Koppling gängade rör R 1/2"
6606040	Vinkelkoppling R 3/8" K 3/8"
6606041	Vinkelkoppling R 1/2" K1/2"
6606019	Avstängningsventil rak SR
6606020	Avstängningsventil vinkel SV
6606005	Avstängningsventil rak R 3/8" ER
6606006	Avstängningsventil rak R 1/2" AR
6606007	Avstängningsventil vinkel R 3/8" EK
6606023	Flexkoppling
6606037	Vinkelkoppling kort M22 K 22
6606036	Vinkelkoppling lång M22 K 22 L
6606008	Förbigångsrör
6606034	Korskoppling (omvänt flöde) X 22
6606038	Förlängningskoppling 12/15
6606535	Täcklock M22 x 1,5
6606483	Förinställningsverktyg FV 4
6606481	Handverktyg förinställning F

LÅSBYGLAR

RSK	Benämning/artikel
6733405	PC Låsbygel PC10 1-pack
6733406	PC Låsbygel PC11 1-pack
6733563	PC Låsbygel PC21 1-pack
6733407	PC Låsbygel PC22 1-pack
6733408	PC Låsbygel PC33 1-pack
6606557	TP Låsbygel TP11 1-pack
6606558	TP Låsbygel TP21 1-pack
6606559	TP Låsbygel TP22 1-pack
6606560	TP Låsbygel TP33 1-pack

VÄGGKONSOLER

RSK	Benämning/artikel
6733797	CV 200 typ 21/22 (parvis)
6734077	CV 200 typ 33
6734078	CV 200 typ 44
6734069	PurmoKon höjd 142 typ 21/22
6734070	PurmoKon höjd 214 typ 21/22
6734071	PurmoKon höjd 286 typ 21/22
6750649	TCN 1
6750650	TCN 2

GOLVKONSOLER

RSK	Benämning/artikel
6733533	Purmo Compact / Thermopanel typ 11 (ej för plan/ramo)
6733593	Purmo Compact / Thermopanel typ 21 (ej för plan/ramo)
6733533	Purmo Compact / Thermopanel typ 22–33 (ej för plan/ramo)
6733540	Tilläggsdel för typ 11
6734075	CV 200 typ 21/22
6733798	CV 200 typ 22–44
6750651	TCN 1
6750652	TCN 2
6734076	KON 21
6734073	KON 22–34
-	SSPK golvstöd för plan/ramo

VENTILER

RSK	Benämning/artikel
6731499	VVA Ventil 50 x 40 c/c M22x1,5
6731558	Designventil rak, krom 50 x 50 c/c 3/4"
6731559	Designventil rak, vit 50 x 50 c/c 3/4"
6731560	Designventil vinkel, krom 50 x 50 c/c 3/4"
6731561	Designventil vinkel, vit 50 x 50 c/c 3/4"
6731490	Etthålsventil (exkl. handratt) PVB 1–2 rör
6731498	Etthålsventil (inkl. handratt) PVB CH 1–2 rör
6734790	Purmo RD ventilinsats (Ej för Purmo Kon)
6734791	Purmo RDF ventilinsats, (Ej för PurmoKon)
6734789	Purmo M30 ventilinsats (Ej för Purmo Kon)
6733800	Purmo RD ventilinsats, (Purmo Kon)
6733722	PURMO RDF ventilinsats, (Purmo Kon)
6734055	PURMO M30 ventilinsats (Purmo Kon)
6734790	Purmo RD ventilinsats (Ej för Purmo Kon)

HANDDUKSHÅLLARE

RSK	Benämning/artikel
6734772	Handduksstång för Purmo Compact / Thermopanel med bredd 500
6734773	Handduksstång för Purmo Compact / Thermopanel med bredd 600
6734774	Handduksstång för Purmo Compact / Thermopanel med bredd 800
6734775	Handduksstång för Purmo Compact / Thermopanel med bredd 1000
6734776	Handduksstång för Thermopanel Plan & Ramo med bredd 400
6734777	Handduksstång för Thermopanel Plan & Ramo med bredd 500
6734778	Handduksstång för Thermopanel Plan & Ramo med bredd 600
6734779	Handduksstång för Thermopanel Plan & Ramo med bredd 800
6734780	Handduksstång för Thermopanel Plan & Ramo med bredd 1000
6734781	Handduksstång för Purmo Vertical med bredd 300
6734782	Handduksstång för Purmo Vertical med bredd 450
6734783	Handduksstång för Purmo Vertical med bredd 600
6734784	Handduksstång för Purmo Vertical med bredd 750
6734785	Handduksstång för Kos och Faro med bredd 300
6734786	Handduksstång för Kos och Faro med bredd 450
6734787	Handduksstång för Kos och Faro med bredd 600
6734788	Handduksstång för Kos och Faro med bredd 750
6734792	Handduksstång för Tinos / Paros typ TIV11
6734793	Handduksstång för Tinos / Paros typ TIV21
6734794	Handduksstång för Tinos / Paros typ PAV11
6734795	Handduksstång för Tinos / Paros typ PAV21
6731500	Handdukskrok vit
6731501	Handdukskrok krom

ELPATRONER

RSK	Benämning/artikel
67 120 86	Elpatron Purmo PVEP 300 W krom
67 314 91	Elpatron 300 W / 230 V reglerbar krom
67 314 92	Elpatron 600 W / 230 V reglerbar krom

BELIZE E2	
RSK	**Benämning/artikel**
671 20 80	Belize Koppling Cu/Stål 12 mm
671 20 81	Belize Koppling Cu/Stål 15 mm
671 20 82	Belize Koppling Cu/Stål 16 mm
671 20 77	Belize avs.vent 3/4 Rak
671 20 78	Belize avs.vent 3/4 Vinkel

ÖVRIGT	
RSK	**Benämning/artikel**
6733721	PURMO Övergångsnippel G15-M22 x 1.5
6733409	Luftskruv + propp ½" O-ring
6733380	Avtappningsventil ½" med vridbar slangansl. och O- ring
6733344	Luftnyckel
6733791	Luftskruv ½" O-ring
6733790	Radiatorpropp ½" O-ring
6712091	Korskoppling Purmo 50 c/c
6734056	1-rörs fördelare Purmo 50 c/c

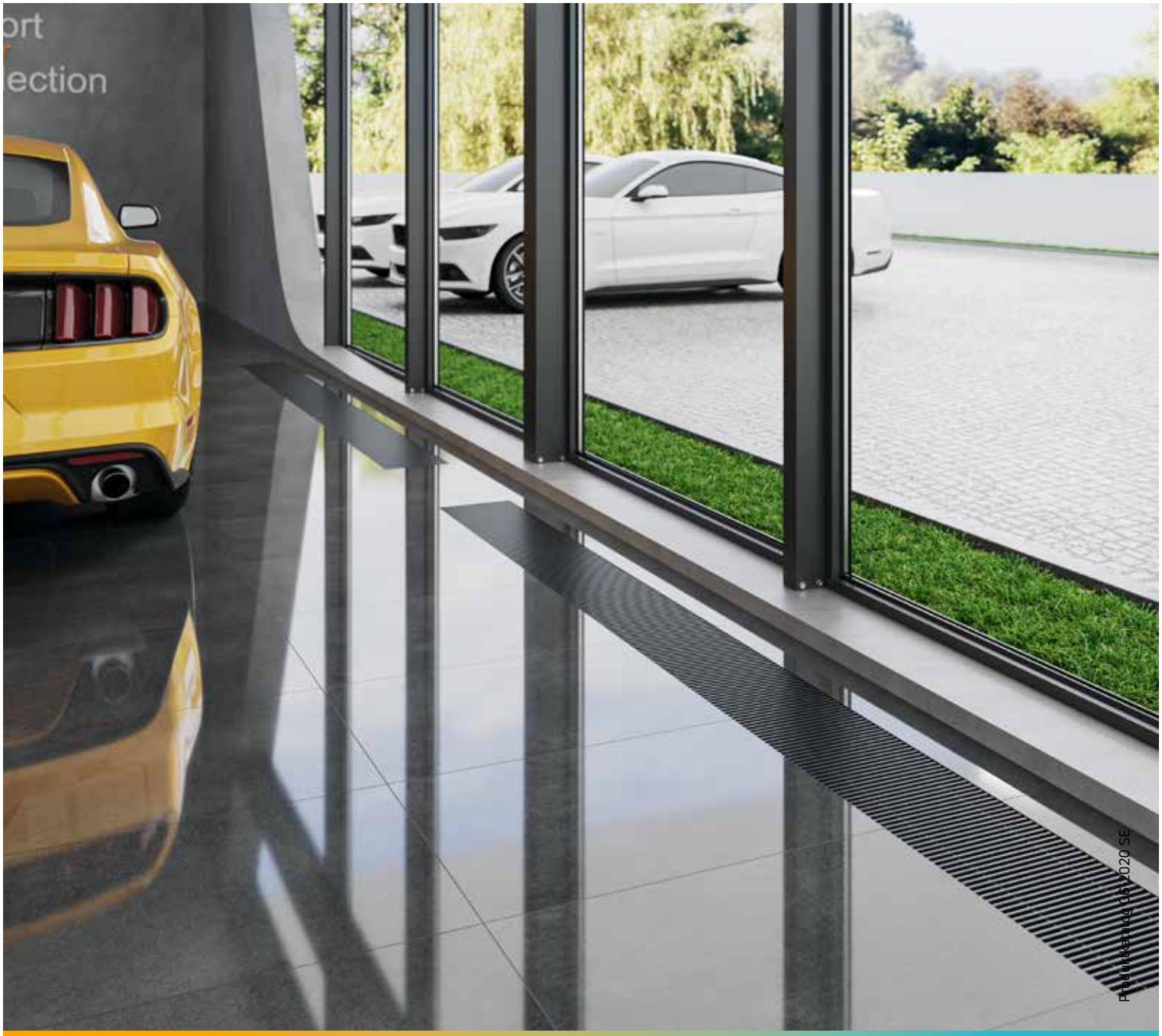

PRODUKTBLAD 06/2020 SE

PURMO GROUP SWEDEN AB
Box 220 29
SE-250 22 Helsingborg
SVERIGE
Tel. +46 42 15 30 00
info@purmo.se
www.purmo.se

Stor noggrannhet har lagts ned vid skapandet av detta dokument. Ingen del av detta dokument får mångfaldigas utan skriftligt medgivande av Purmo Group . Purmo Group tar inget ansvar för eventuella felaktigheter eller konsekvenser som uppstår av användning eller missbruk av informationen i dokumentet. Purmo Group Sweden förbehåller sig rätten till ändringar.
För aktuella priser och senaste uppdateringar, se vår hemsida.

MMA BY PURMO

PURMO